Gebäudeautomation

KSR Gebäudeautomation GmbH
Georg Ohm Straße 10 D-65232 Taunusstein Neuhof

Telefon ++49 (0)6128 609481 -0
Telefax ++49 (0)6128 609481 -9
e-Mail: info@ksr-automation.de
Internet: www.ksr-automation.de

Kunde: Siemens AG

Projekt: JoGU Mainz

Auftragsnummer : 19-3351

Bemerkungen:

TKO 3.0 Kabelliste hinzugefügt (24.02.2020)
TKO 2.0 Werkstattrevision (16.12.2019)
TKO 1.1 M-BUS Zähler hinzugefügt (05.12.2019)

Achtung !

Eigenmächtiges Abändern der Schaltung, sowie Einbau von fremden Geräten, befreit uns von jeglicher Haftung.

"Schutzvermerk nach DIN 34 beachten"

Erstellt mit Projektierungssystem ProPlan

				Datum	25.11.2019	Kunde	Siemens AG	KSR Gebäudeautomation	JoGU Mainz	Auftrags-Nr.	Werks-Nr.	=A1.1	
				Bearb.	TKO	Kunden-Zeichnung			1271 Heizung Fernwärme	19-3351		+S	
3.0				Gepr.					Deckblatt	Ersteller	Zeichnungs-Nr.		Blatt 1
Index	Änderung	Datum	Name	Norm	DIN	Urspr.	Ers.f.	Ers.d.		TKO	TKO 2246		von Bl. 43

Konformitätserklärung

Der Hersteller: **KSR Gebäudeautomation GmbH**
Georg Ohm Straße 10
D-65232 Taunusstein Neuhof
Telefon ++49 (0)6128 609481 -0
Telefax ++49 (0)6128 609481 -9
e-Mail: info@ksr-automation.de
Internet: www.ksr-automation.de

erklärt in alleiniger Verantwortung, daß das Produkt

- ☐ Zählerschrank
- ☐ Installations-Kleinverteiler
- ☐ Installationsverteiler
- ☒ Niederspannung-Schaltgerätekombination
- ☐ Schienenverteiler
- ☐ Kabelverteiler

(Bezeichnung, Typ oder Auftragsnummer siehe Zeichnungsrahmen)

auf das sich diese Erklärung bezieht, mit der/den folgenden Norm(en) übereinstimmt:

- ☒ DIN EN 61439-1 (VDE 0660-600-1): Allgemeine Festlegungen
- ☒ DIN EN 61439-2 (VDE 0660-600-2): Energie-Schaltgerätekombinationen
- ☐ DIN EN 61439-3 (VDE 0660-600-3): Installationsverteiler
- ☐ DIN EN 61439-4 (VDE 0660-600-4): Baustromverteiler
- ☐ DIN EN 61439-5 (VDE 0660-600-5): Kabelverteilerschränke
- ☐ DIN EN 61439-6 (VDE 0660-600-6): Schienenverteiler

Das bezeichnete Produkt entspricht damit den Bestimmungen folgender Europäischer Richtlinien:

- ☒ Niederspannungsrichtlinie 2014/35/EU
- ☒ EMV Richtlinie 2014/30/EU

Anbringung der CE-Kennzeichnung in Verbindung mit dem Herstellerkennzeichen sichtbar auf der Niederspannung-Schaltgerätekombination oder dem Verteiler angebracht, ggf. auch nach öffnen der Tür lesbar.

Mit dieser Konformitätserklärung versichert der Hersteller die Übereinstimmung mit den genannten Richtlininen und Normen

Diese Konformitätserklärung entspricht DIN EN 45014 "Allgemeine Kriterien für Konformitätserklärungen von Anbietern".

Diese Bescheinigung wurde Maschinell hergestellt und ist ohne Unterschrift gültig.

"Schutzvermerk nach DIN 34 beachten"

Erstellt mit Projektierungssystem ProPlan

				Datum	25.11.2019	Kunde	Siemens AG	KSR Gebäudeautomation	JoGU Mainz	Auftrags-Nr.	Werks-Nr.	=A1.1	
				Bearb.	TKO	Kunden-Zeichnung			1271 Heizung Fernwärme	19-3351		+S	
3.0				Gepr.					Konformitätserklärung	Ersteller	Zeichnungs-Nr.		Blatt 2
Index	Änderung	Datum	Name	Norm	DIN	Urspr.	Ers.f.	Ers.d.		TKO	TKO 2246		von Bl. 43

Errichterbescheinigung

Der Hersteller: **KSR Gebäudeautomation GmbH**
Georg Ohm Straße 10
D-65232 Taunusstein Neuhof
Telefon ++49 (0)6128 609481 -0
Telefax ++49 (0)6128 609481 -9
e-Mail: info@ksr-automation.de
Internet: www.ksr-automation.de

bestätigt hiermit, dass der Schaltschrank (Bezeichnung, Typ oder Auftragsnummer siehe Zeichnungsrahmen)
nach den geltenden VDE und Unfallverhütungsvorschriften gebaut und geprüft wurde.
Insbesondere gem. DGUV Vorschrift 3 und DIN EN 61439 (VDE 0660 Teil 600)
Bestehende oder bauseits ausgeführte Anlagenteile bleiben hiervon unberührt.

Bestätigung für VDE-gerechte Ausführung

Hiermit bestätigen wir die VDE-gerechte Ausführung der MSR-Schaltanlage (Bezeichnung, Typ oder Auftragsnummer siehe Zeichnungsrahmen)
(Schaltgerätekombination) nach:

- [X] VDE 0100
  zur Errichtung von Starkstromanlagen
- [X] VDE 0106
  Schutz gegen elektrischen Schlag
- [X] VDE 0660 EN 61439
  Betriebsmittelauswahl
- [X] DGUV Vorschrift 3
  Unfallverhütungsvorschrift Schutz gegen indirektes Berühren

"Schutzvermerk nach DIN 34 beachten"

Erstellt mit Projektierungssystem ProPlan

				Datum	25.11.2019	Kunde	Siemens AG	KSR Gebäudeautomation	JoGU Mainz	Auftrags-Nr.	Werks-Nr.	=A1.1	
				Bearb.	TKO	Kunden-Zeichnung			1271 Heizung Fernwärme	19-3351		+S	
3.0				Gepr.					Errichterbescheinigung	Ersteller	Zeichnungs-Nr.		Blatt 3
Index	Änderung	Datum	Name	Norm	DIN	Urspr.	Ers.f.	Ers.d.		TKO	TKO 2246		von Bl. 43

Schaltschrankausführung

Gehäusefabrikat: Rittal

Gehäusetyp: VX8884.000

Anschlußwert: ca. 2 kW

Betriebsspannung: 230 V 50Hz

Steuerspannung: 24/230 V AC

Breite:	800		
Höhe:	1800+200		
Tiefe:	400		
Montageart:	[X] Stand	[ ] Wand	
Felderanzahl:	1		
Farbe innen:	[X] RAL 7035	[ ] RAL	
Farbe außen:	[X] RAL 7035	[ ] RAL	
Türanschlag:	[X] links	[ ] rechts	
Schwenkrahmen:			
Kabeleinführung:	[X] oben	[ ] unten	
	[X] Verschraubungen	[ ] Würgenippel	

Bemerkungen: **Komfortgriff**
Schaltplantasche aus Stahlblech

"Schutzvermerk nach DIN 34 beachten"

Achtung !

Vor Inbetriebnahme des Schaltschrankes, sind alle Anschlußschrauben auf festen Sitz zu prüfen.

Überstromauslöser sind entsprechend der auf den Motoren und Geräten angegebenen Nennstromstärke einzustellen.

Erstellt mit Projektierungssystem ProPlan

				Datum	25.11.2019	Kunde	Siemens AG	KSR Gebäudeautomation	JoGU Mainz	Auftrags-Nr. 19-3351	Werks-Nr.	=A1.1
				Bearb.	TKO	Kunden-Zeichnung			1271 Heizung Fernwärme			+S
3.0				Gepr.					Schaltschrankausführung	Ersteller TKO	Zeichnungs-Nr. TKO 2246	Blatt 4
Index	Änderung	Datum	Name	Norm	DIN	Urspr.	Ers.f.	Ers.d.				von Bl. 43

Klemmleisten

-X0	Einspeisung	PTI 4
-X1	Hauptstrom	PTI2,5
-X2	Steuerung 230V	-
-X3	Steuerung 24V	PT 1,5/S-TWIN
-X4	Analoge Signale / Regelung	PT 1,5/S-MT

Potentiale

L1 L2 L3 N PE	Hauptstrom
L1.1 N1.1	Abgriff vor Hauptschalter
L01 N01	Steuerspannung 230 V AC
G G0	Steuerspannung 24V AC

Verdrahtungsfarben

Hauptstrom:	schwarz
N:	hellblau
PE:	grün gelb
Steuerspannung 230V AC:	rot
Steuerspannung 24V AC:	G braun / G0 grau
Steuerspannung 24V DC :	+ rosa/ - grün
potentialfreie Kontakte:	weiß
Mess und Regelkreise:	violett
Analoge Ausg./ Stellbefehle:	violett
Fremdspannung:	orange
Spannung vor Hauptschalter:	orange

Klemmenbelegung der Potentialklemmen

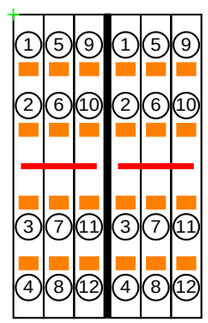

L01 L24A L24D

N01 L20A L20D

1 = Relais - Serie 55
2 = Schütze
3 = Tür
4 = Einspeisung
5 = Klemmen
6 = PKZ + LS Schalter
7 = -
8 = -
9 = DDC
10 = sonstiges
11 = -
12 = -

"Schutzvermerk nach DIN 34 beachten"

Erstellt mit Projektierungssystem ProPlan

				Datum	25.11.2019	Kunde	Siemens AG	KSR Gebäudeautomation	JoGU Mainz	Auftrags-Nr. 19-3351	Werks-Nr.	=A1.1
				Bearb.	TKO	Kunden-Zeichnung			1271 Heizung Fernwärme			+S
3.0				Gepr.					Klemmleisten/ Potentiale	Ersteller TKO	Zeichnungs-Nr. TKO 2246	Blatt 5
Index	Änderung	Datum	Name	Norm	DIN	Urspr.	Ers.f.	Ers.d.				von Bl. 43

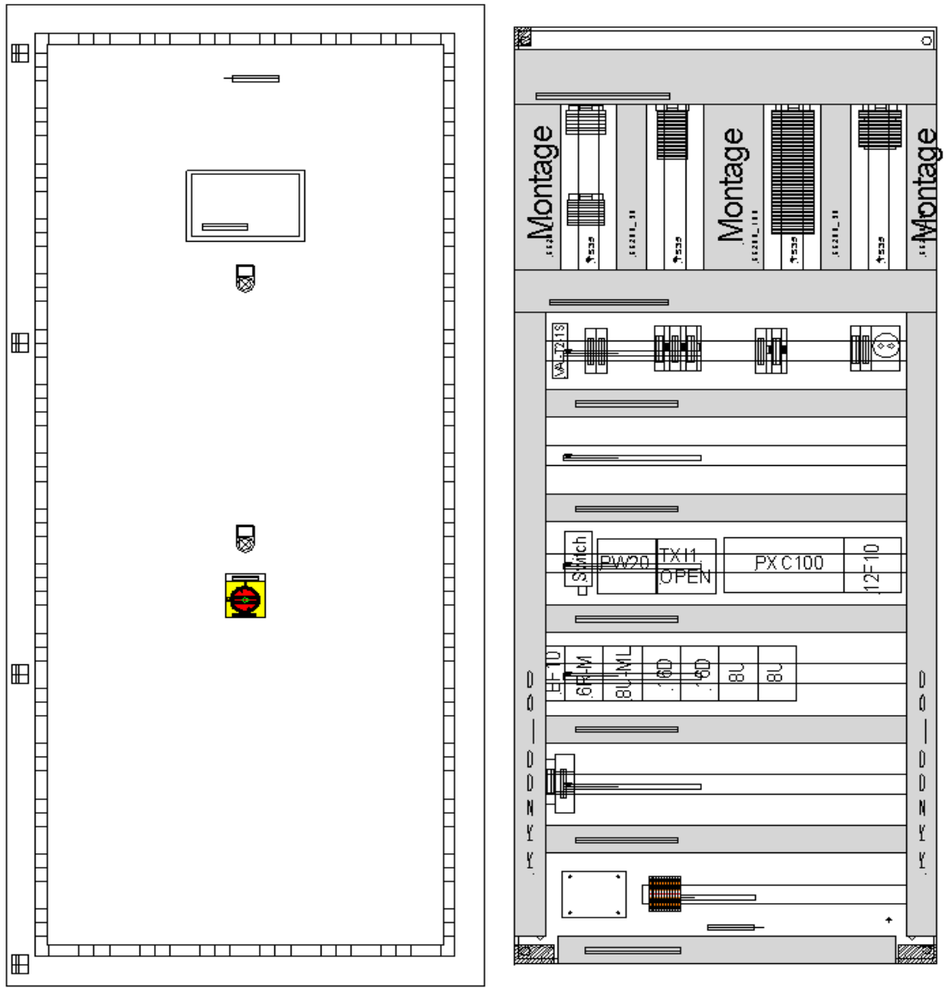

"Schutzvermerk nach DIN 34 beachten"

Erstellt mit Projektierungssystem ProPlan

				Datum	25.11.2019	Kunde	Siemens AG	KSR Gebäudeautomation	JoGU Mainz	Auftrags-Nr.	Werks-Nr.	=A1.1	
				Bearb.	TKO	Kunden-Zeichnung			1271 Heizung Fernwärme	19-3351		+S	
3.0				Gepr.					Aufbauplan	Ersteller	Zeichnungs-Nr.		Blatt 6
Index	Änderung	Datum	Name	Norm	DIN	Urspr.	Ers.f.	Ers.d.		TKO	TKO 2246		von Bl. 43

Die Anschlussvorschriften
des örtlichen EVU
sind zu beachten!

Zuleitung!
VDE 0100/410
VDE 0100/430
VDE 0298

*

Bei Einspeisung aus
TN-C System, ist eine
Brücke zwischen N und PE
einzulegen !!

"Schutzvermerk nach DIN 34 beachten"

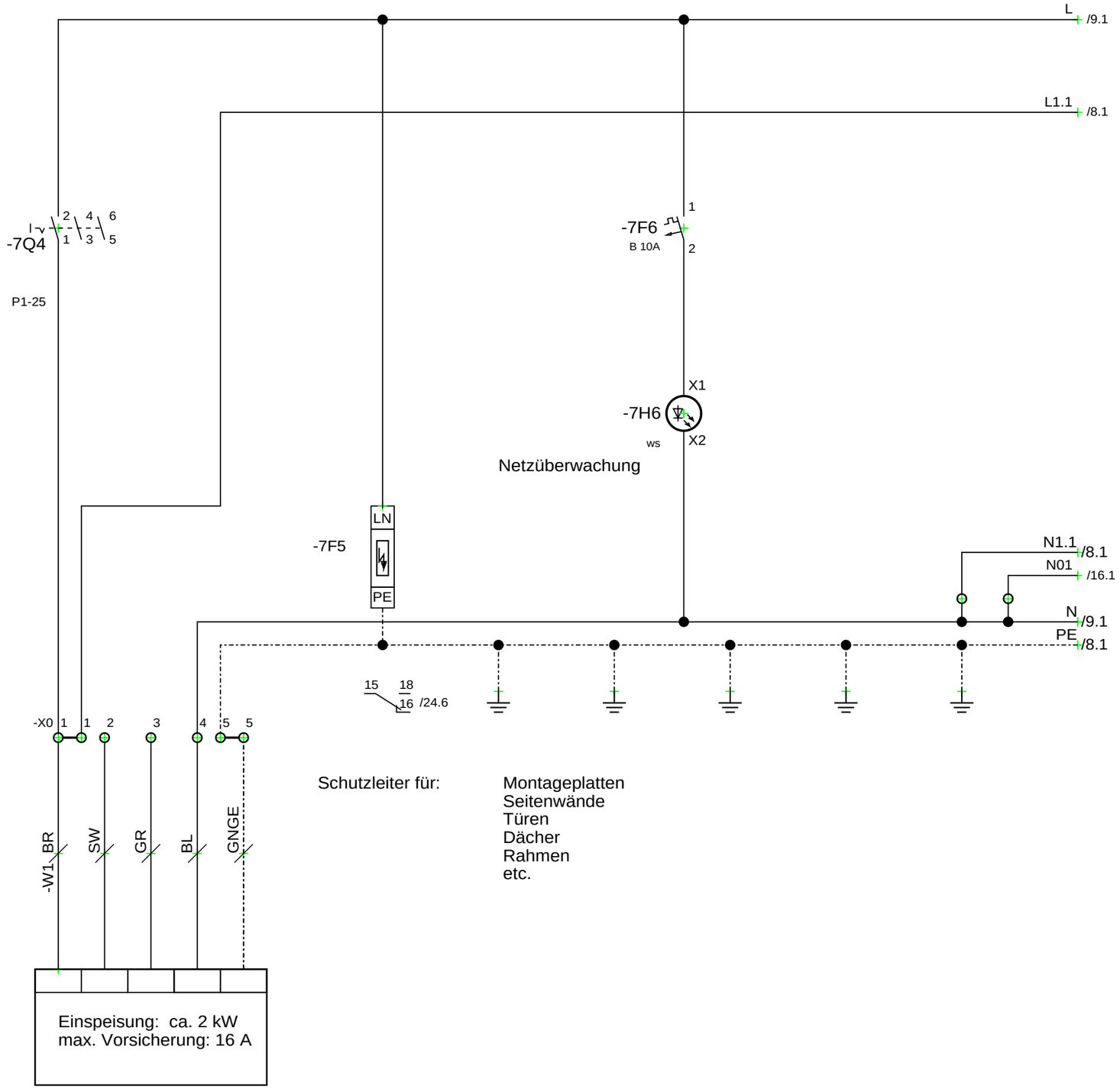

				Datum	25.11.2019	Kunde	Siemens AG	KSR Gebäudeautomation	JoGU Mainz	Auftrags-Nr. 19-3351	Werks-Nr.	=A1.1	
				Bearb.	TKO	Kunden-Zeichnung			1271 Heizung Fernwärme			+S	
3.0				Gepr.					Einspeisung	Ersteller TKO	Zeichnungs-Nr. TKO 2246		Blatt 7
Index	Änderung	Datum	Name	Norm	DIN	Urspr.	Ers.f.	Ers.d.					von Bl. 43

Erstellt mit Projektierungssystem ProPlan

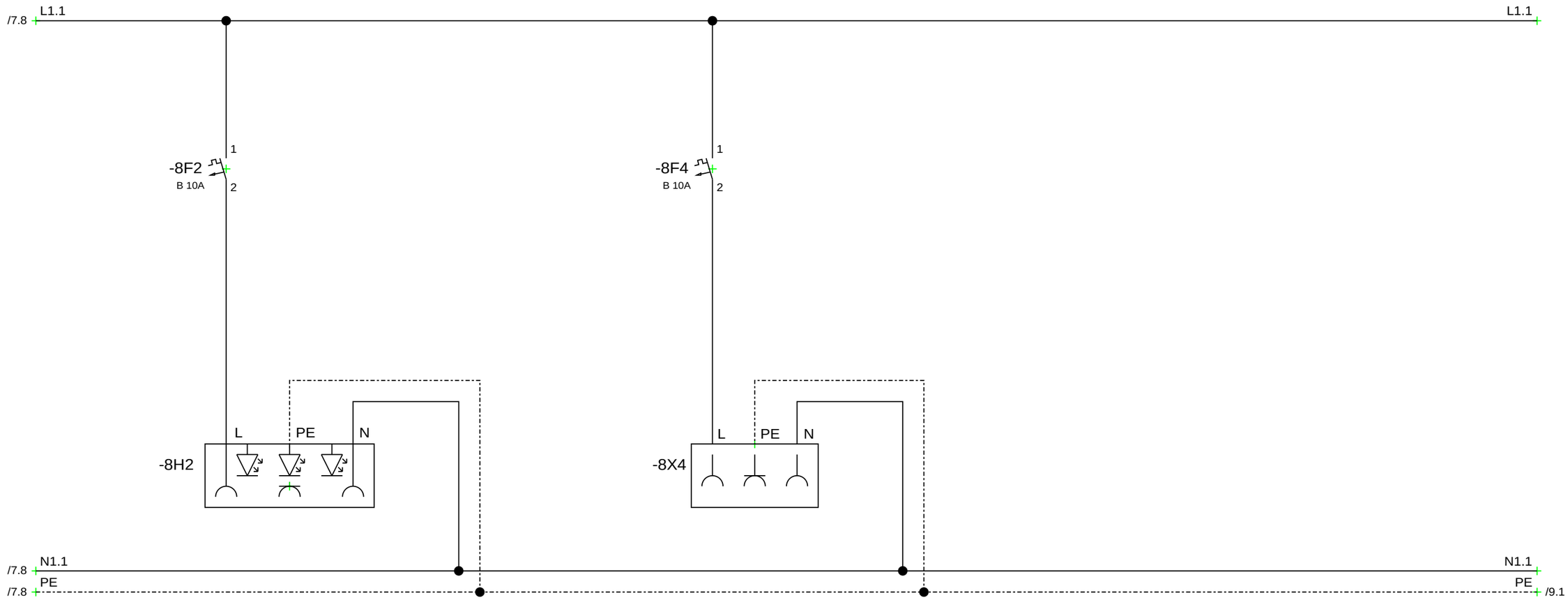

"Schutzvermerk nach DIN 34 beachten"

Achtung!
Auch bei ausgeschaltetem
Hauptschalter
unter Spannung

				Datum	25.11.2019	Kunde	Siemens AG	KSR Gebäudeautomation	JoGU Mainz	Auftrags-Nr.	Werks-Nr.	=A1.1	
				Bearb.	TKO	Kunden-Zeichnung			1271 Heizung Fernwärme	19-3351		+S	
3.0				Gepr.					Beleuchtung/ Steckdose	Ersteller	Zeichnungs-Nr.	Blatt	8
Index	Änderung	Datum	Name	Norm	DIN	Urspr.	Ers.f.	Ers.d.		TKO	TKO 2246	von Bl.	43

Erstellt mit Projektierungssystem ProPlan

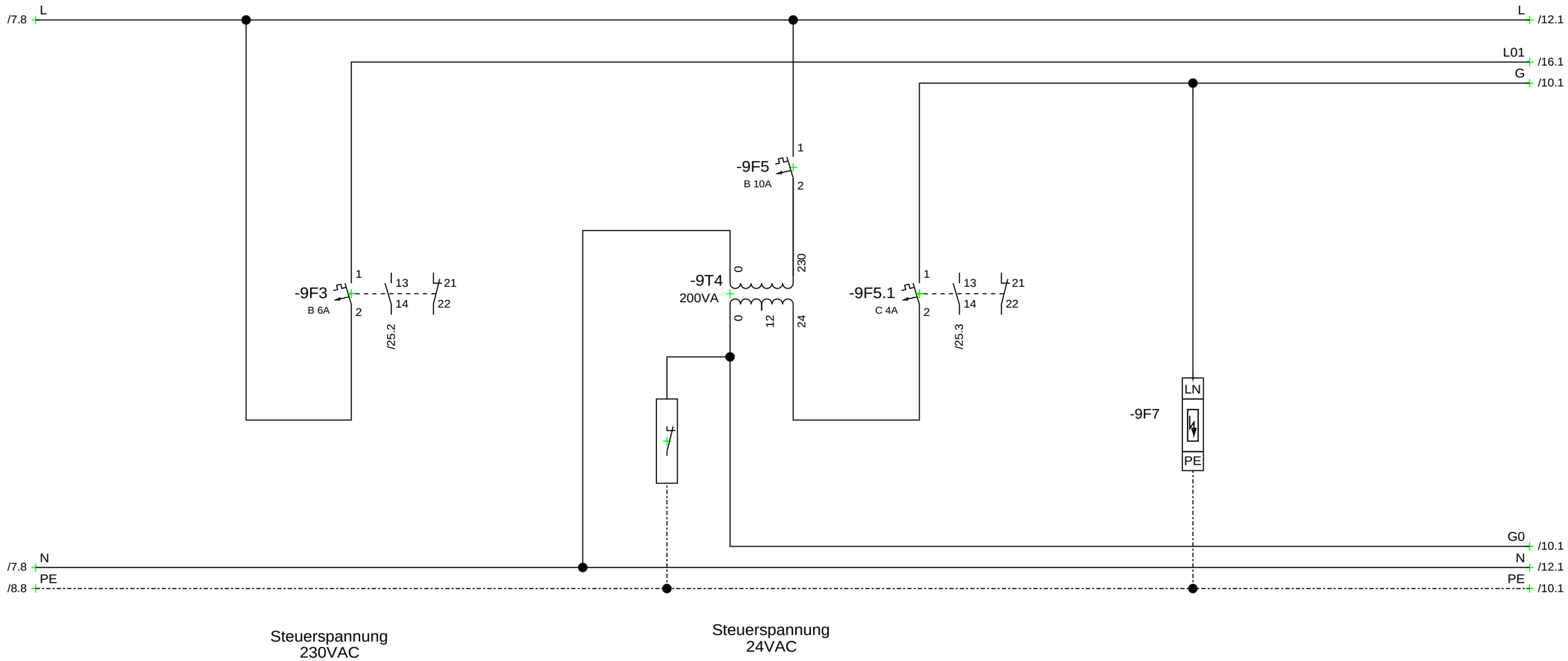

"Schutzvermerk nach DIN 34 beachten"

Erstellt mit Projektierungssystem ProPlan

				Datum	25.11.2019	Kunde	Siemens AG	KSR Gebäudeautomation	JoGU Mainz	Auftrags-Nr.	Werks-Nr.	=A1.1	
				Bearb.	TKO	Kunden-Zeichnung			1271 Heizung Fernwärme	19-3351		+S	
3.0				Gepr.					Steuerspannung	Ersteller	Zeichnungs-Nr.		Blatt 9
Index	Änderung	Datum	Name	Norm	DIN	Urspr.	Ers.f.	Ers.d.		TKO	TKO 2246		von Bl. 43

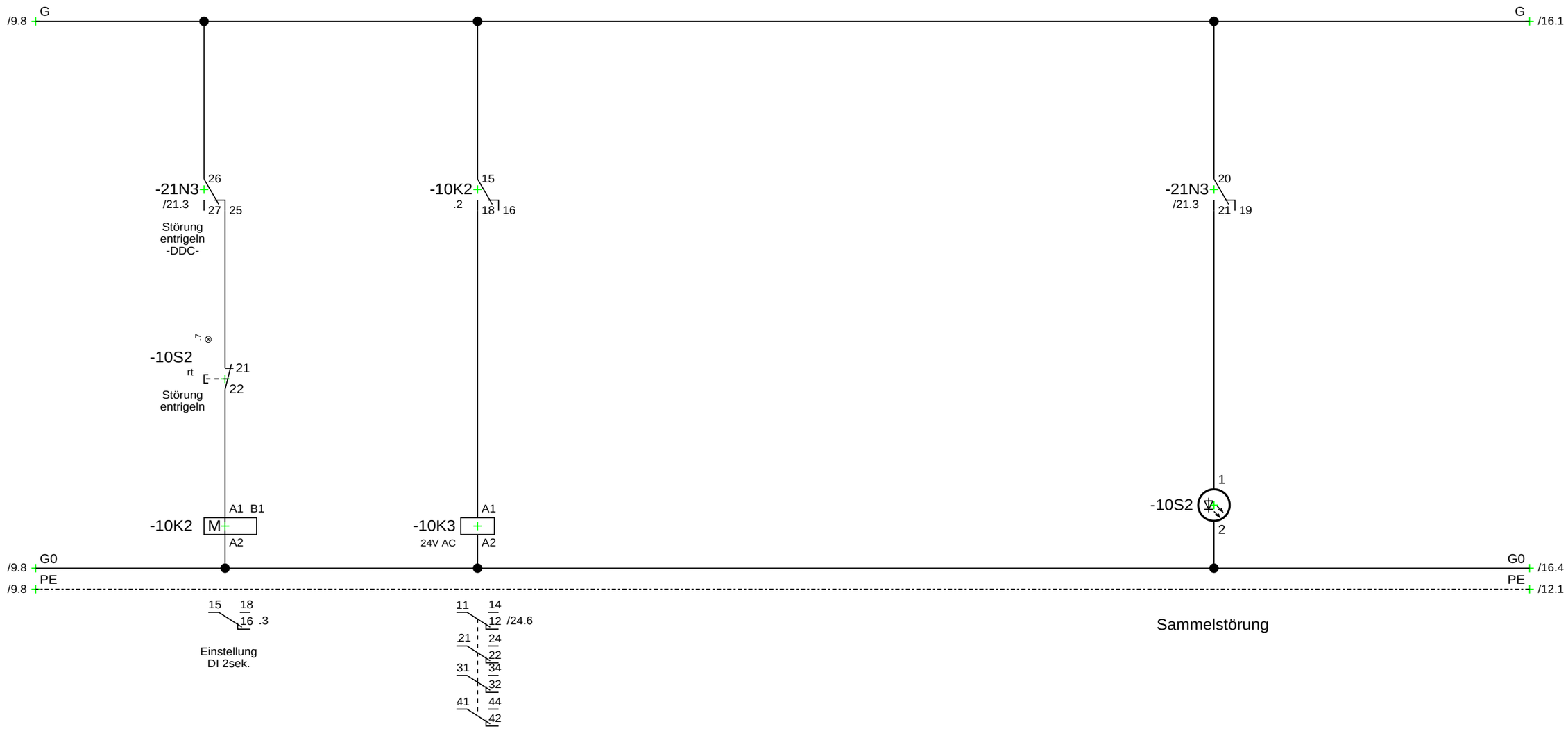

"Schutzvermerk nach DIN 34 beachten"

Erstellt mit Projektierungssystem ProPlan

				Datum	25.11.2019	Kunde	Siemens AG	KSR Gebäudeautomation	JoGU Mainz	Auftrags-Nr.	Werks-Nr.	=A1.1
				Bearb.	TKO	Kunden-Zeichnung			1271 Heizung Fernwärme	19-3351		+S
3.0				Gepr.					Störung entriegeln	Ersteller	Zeichnungs-Nr.	Blatt 10
Index	Änderung	Datum	Name	Norm	DIN	Urspr.	Ers.f.	Ers.d.		TKO	TKO 2246	von Bl. 43

"Schutzvermerk nach DIN 34 beachten"

Erstellt mit Projektierungssystem ProPlan

				Datum	25.11.2019	Kunde	Siemens AG	KSR Gebäudeautomation	JoGU Mainz	Auftrags-Nr.	Werks-Nr.	=A1.1	
				Bearb.	TKO	Kunden-Zeichnung			1271 Heizung Fernwärme	19-3351		+S	
3.0				Gepr.					Reserve	Ersteller	Zeichnungs-Nr.		Blatt 11
Index	Änderung	Datum	Name	Norm	DIN	Urspr.	Ers.f.	Ers.d.		TKO	TKO 2246		von Bl. 43

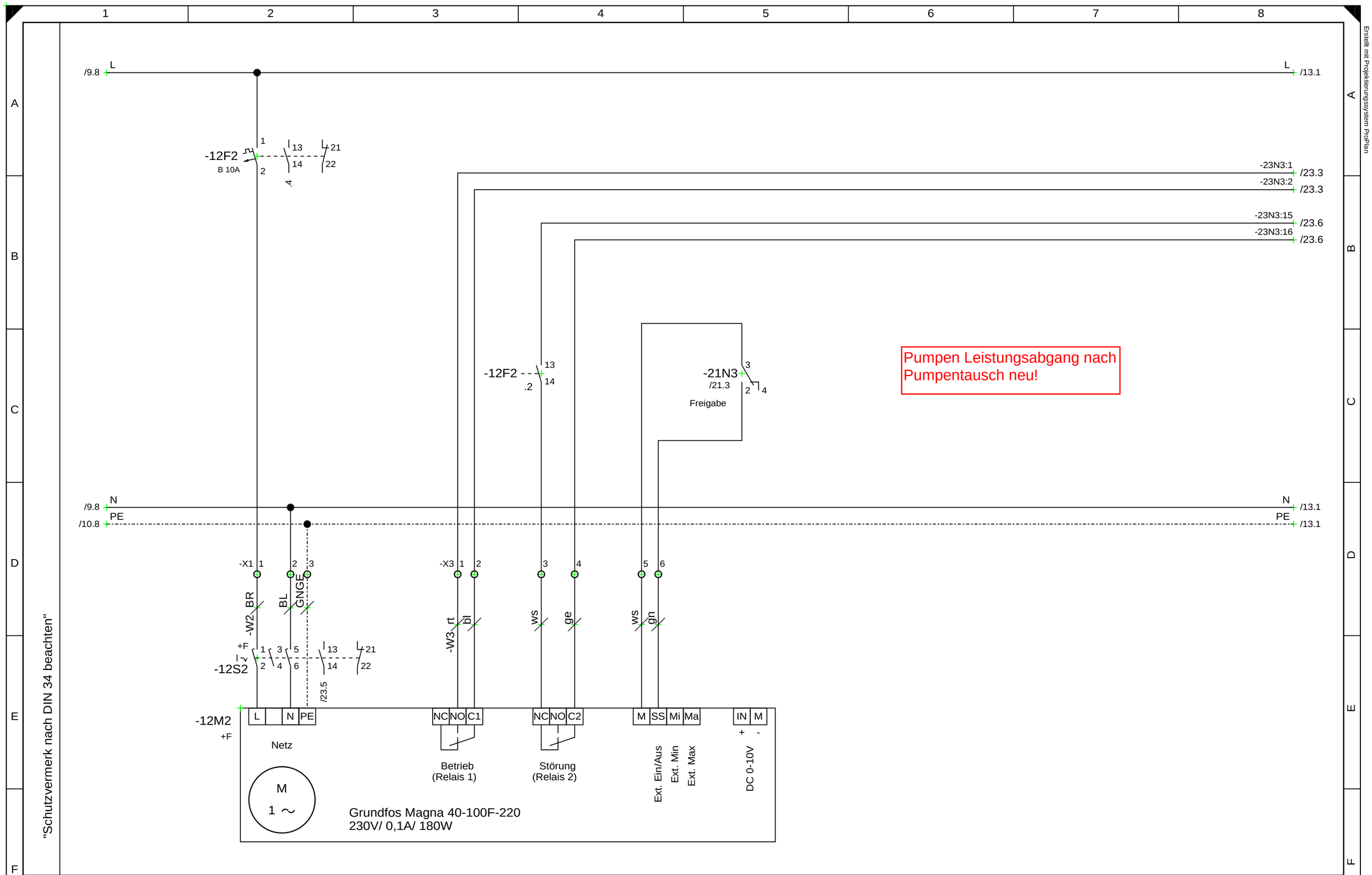

				Datum	25.11.2019	Kunde	Siemens AG	KSR Gebäudeautomation	JoGU Mainz	Auftrags-Nr.	Werks-Nr.	=A1.1
				Bearb.	TKO	Kunden-Zeichnung			1271 Heizung Fernwärme	19-3351		+S
3.0				Gepr.					Pumpe Westseite	Ersteller	Zeichnungs-Nr.	Blatt 12
Index	Änderung	Datum	Name	Norm	DIN	Urspr.	Ers.f.	Ers.d.		TKO	TKO 2246	von Bl. 43

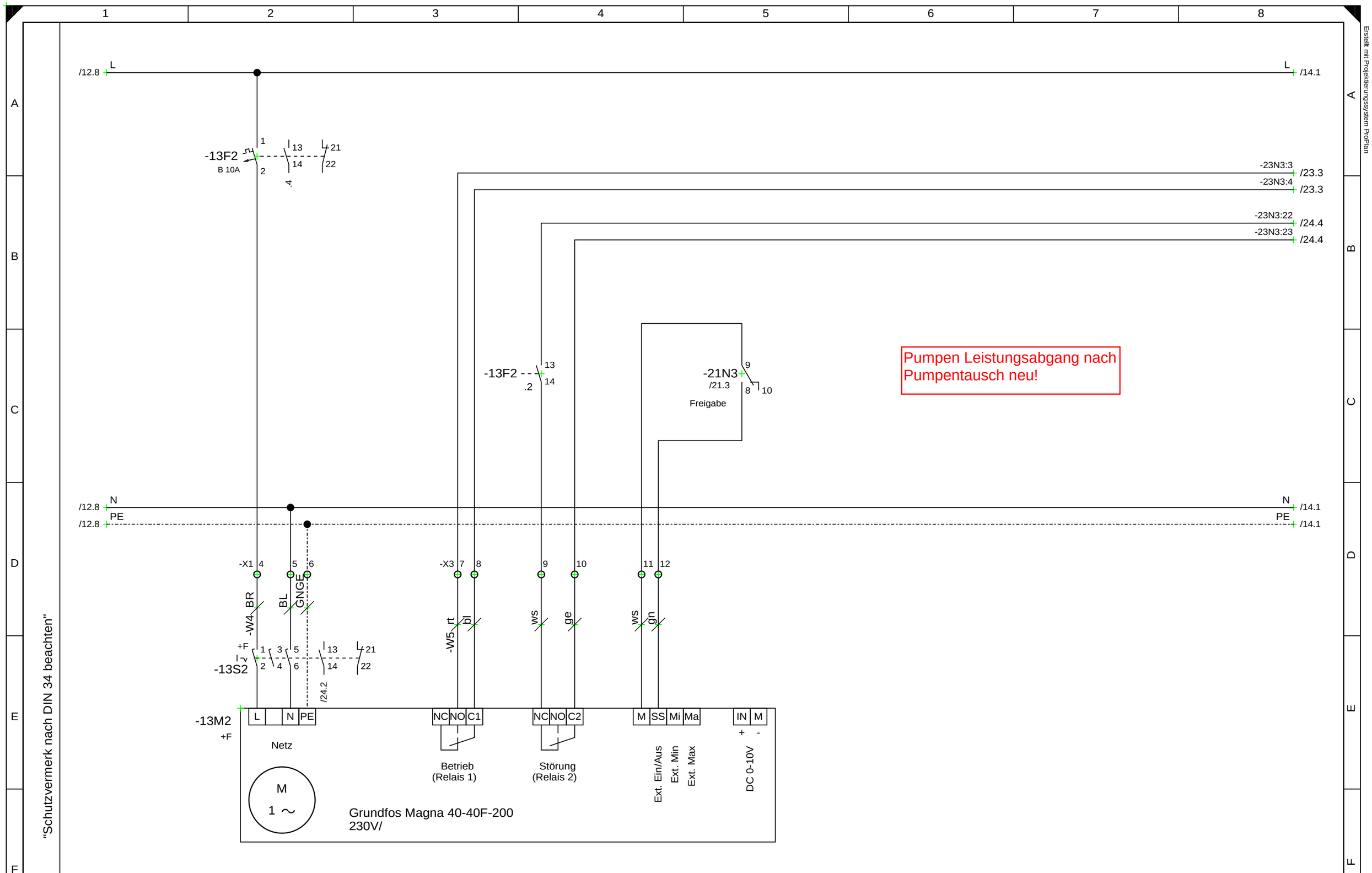

				Datum	25.11.2019	Kunde	Siemens AG	KSR Gebäudeautomation	JoGU Mainz	Auftrags-Nr.	Werks-Nr.	=A1.1
				Bearb.	TKO	Kunden-Zeichnung			1271 Heizung Fernwärme	19-3351		+S
3.0				Gepr.					Pumpe Ostseite	Ersteller	Zeichnungs-Nr.	Blatt 13
Index	Änderung	Datum	Name	Norm	DIN	Urspr.	Ers.f.	Ers.d.		TKO	TKO 2246	von Bl. 43

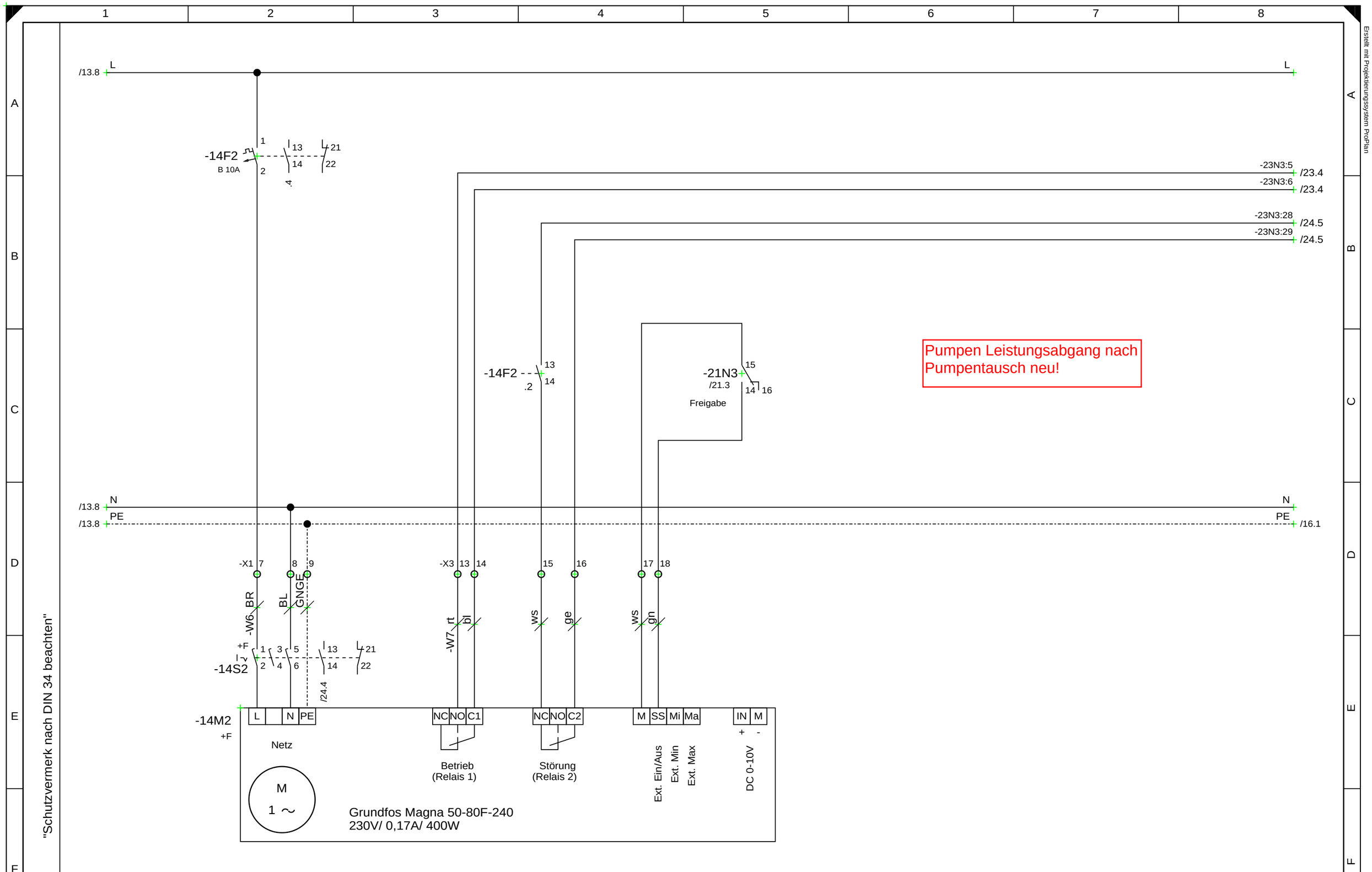

				Datum	25.11.2019	Kunde	Siemens AG	KSR Gebäudeautomation	JoGU Mainz	Auftrags-Nr. 19-3351	Werks-Nr.	=A1.1
				Bearb.	TKO	Kunden-Zeichnung			1271 Heizung Fernwärme			+S
3.0				Gepr.					Pumpe Lüftung	Ersteller TKO	Zeichnungs-Nr. TKO 2246	Blatt 14
Index	Änderung	Datum	Name	Norm	DIN	Urspr.	Ers.f.	Ers.d.				von Bl. 43

"Schutzvermerk nach DIN 34 beachten"

Erstellt mit Projektierungssystem ProPlan

				Datum	25.11.2019	Kunde	Siemens AG	KSR Gebäudeautomation	JoGU Mainz	Auftrags-Nr.	Werks-Nr.	=A1.1	
				Bearb.	TKO	Kunden-Zeichnung			1271 Heizung Fernwärme	19-3351		+S	
3.0				Gepr.					Reserve	Ersteller	Zeichnungs-Nr.		Blatt 15
Index	Änderung	Datum	Name	Norm	DIN	Urspr.	Ers.f.	Ers.d.		TKO	TKO 2246		von Bl. 43

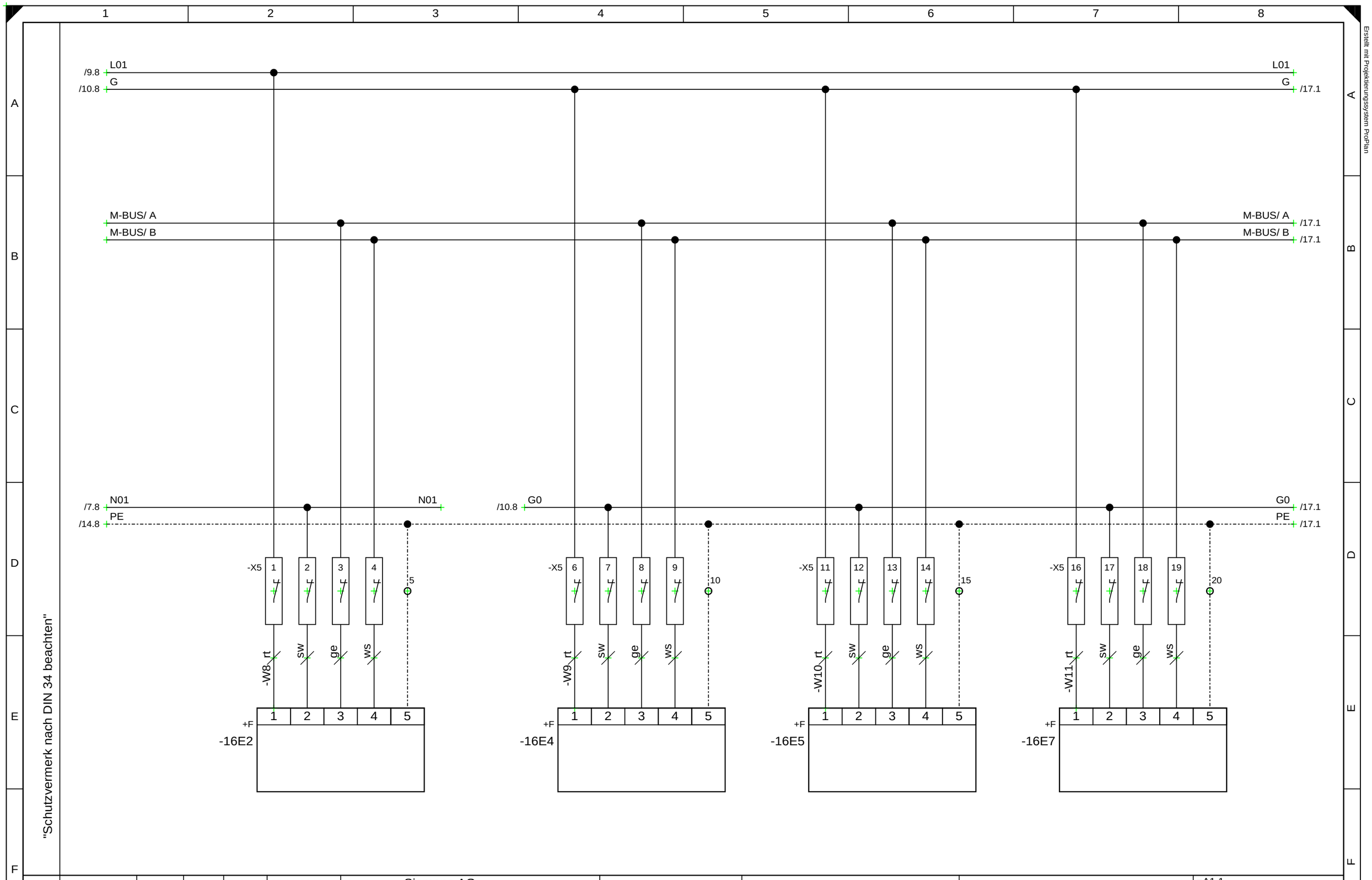

				Datum	25.11.2019	Kunde	Siemens AG	KSR Gebäudeautomation	JoGU Mainz	Auftrags-Nr.	Werks-Nr.	=A1.1
				Bearb.	TKO	Kunden-Zeichnung			1271 Heizung Fernwärme	19-3351		+S
3.0				Gepr.					M-BUS Zähler	Ersteller	Zeichnungs-Nr.	Blatt 16
Index	Änderung	Datum	Name	Norm	DIN	Urspr.	Ers.f.	Ers.d.		TKO	TKO 2246	von Bl. 43

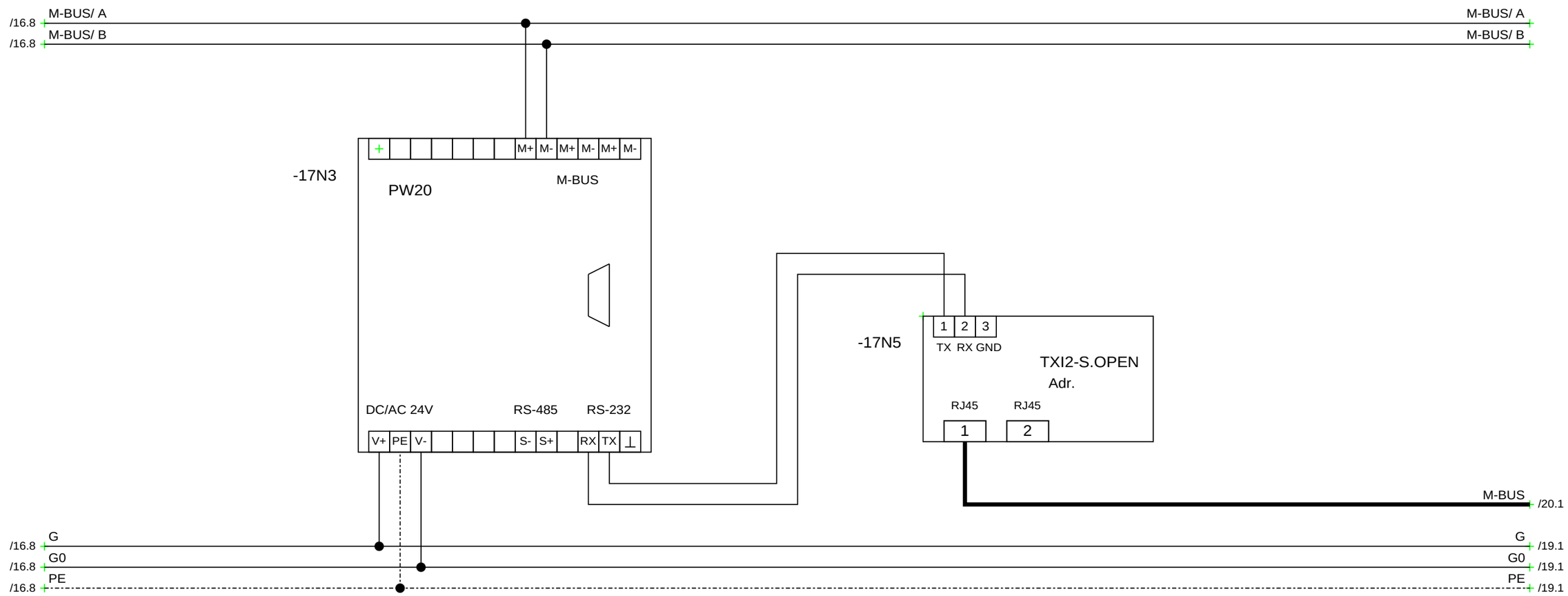

"Schutzvermerk nach DIN 34 beachten"

Erstellt mit Projektierungssystem ProPlan

				Datum	25.11.2019	Kunde	Siemens AG	KSR Gebäudeautomation	JoGU Mainz	Auftrags-Nr.	Werks-Nr.	=A1.1	
				Bearb.	TKO	Kunden-Zeichnung			1271 Heizung Fernwärme	19-3351		+S	
3.0				Gepr.					M-BUS Umsetzer	Ersteller	Zeichnungs-Nr.		Blatt 17
Index	Änderung	Datum	Name	Norm	DIN	Urspr.	Ers.f.	Ers.d.		TKO	TKO 2246		von Bl. 43

"Schutzvermerk nach DIN 34 beachten"

Erstellt mit Projektierungssystem ProPlan

				Datum	25.11.2019	Kunde	Siemens AG	KSR Gebäudeautomation	JoGU Mainz	Auftrags-Nr.	Werks-Nr.	=A1.1	
				Bearb.	TKO	Kunden-Zeichnung			1271 Heizung Fernwärme	19-3351		+S	
3.0				Gepr.					Reserve	Ersteller	Zeichnungs-Nr.		Blatt 18
Index	Änderung	Datum	Name	Norm	DIN	Urspr.	Ers.f.	Ers.d.		TKO	TKO 2246		von Bl. 43

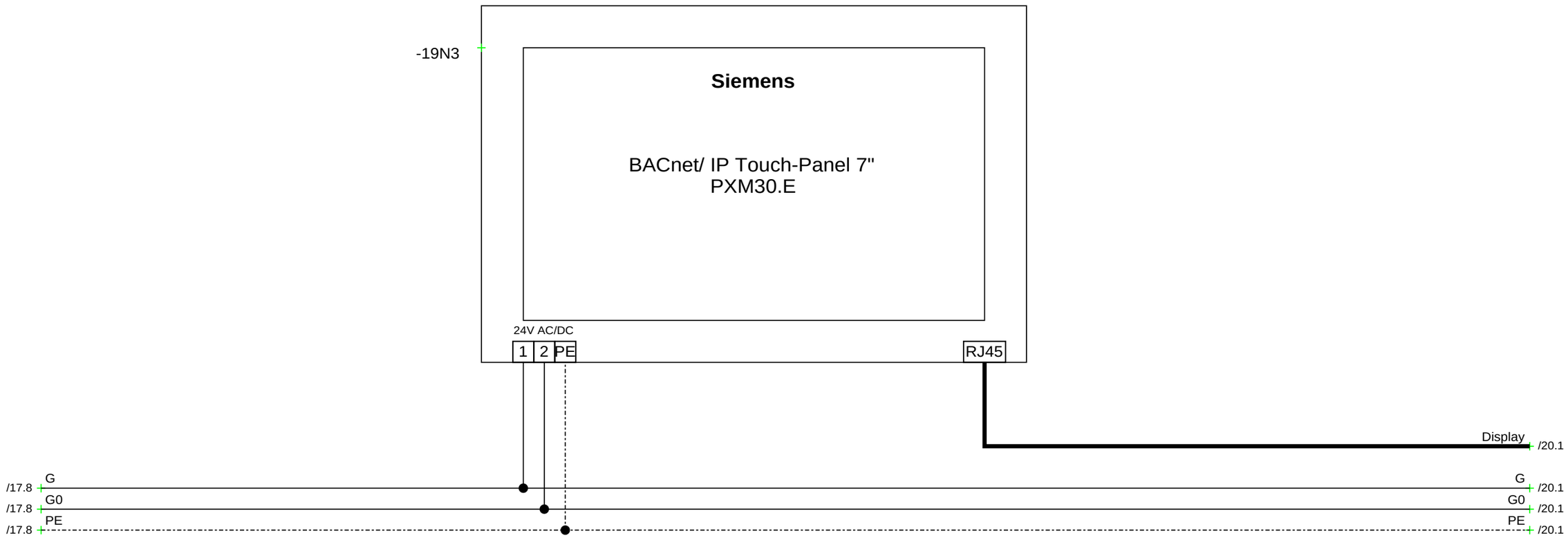

"Schutzvermerk nach DIN 34 beachten"

Erstellt mit Projektierungssystem ProPlan

				Datum	25.11.2019	Kunde	Siemens AG	KSR Gebäudeautomation	JoGU Mainz	Auftrags-Nr.	Werks-Nr.	=A1.1	
				Bearb.	TKO	Kunden-Zeichnung			1271 Heizung Fernwärme	19-3351		+S	
3.0				Gepr.					Display PXM30.E	Ersteller	Zeichnungs-Nr.	Blatt	19
Index	Änderung	Datum	Name	Norm	DIN	Urspr.	Ers.f.	Ers.d.		TKO	TKO 2246	von Bl.	43

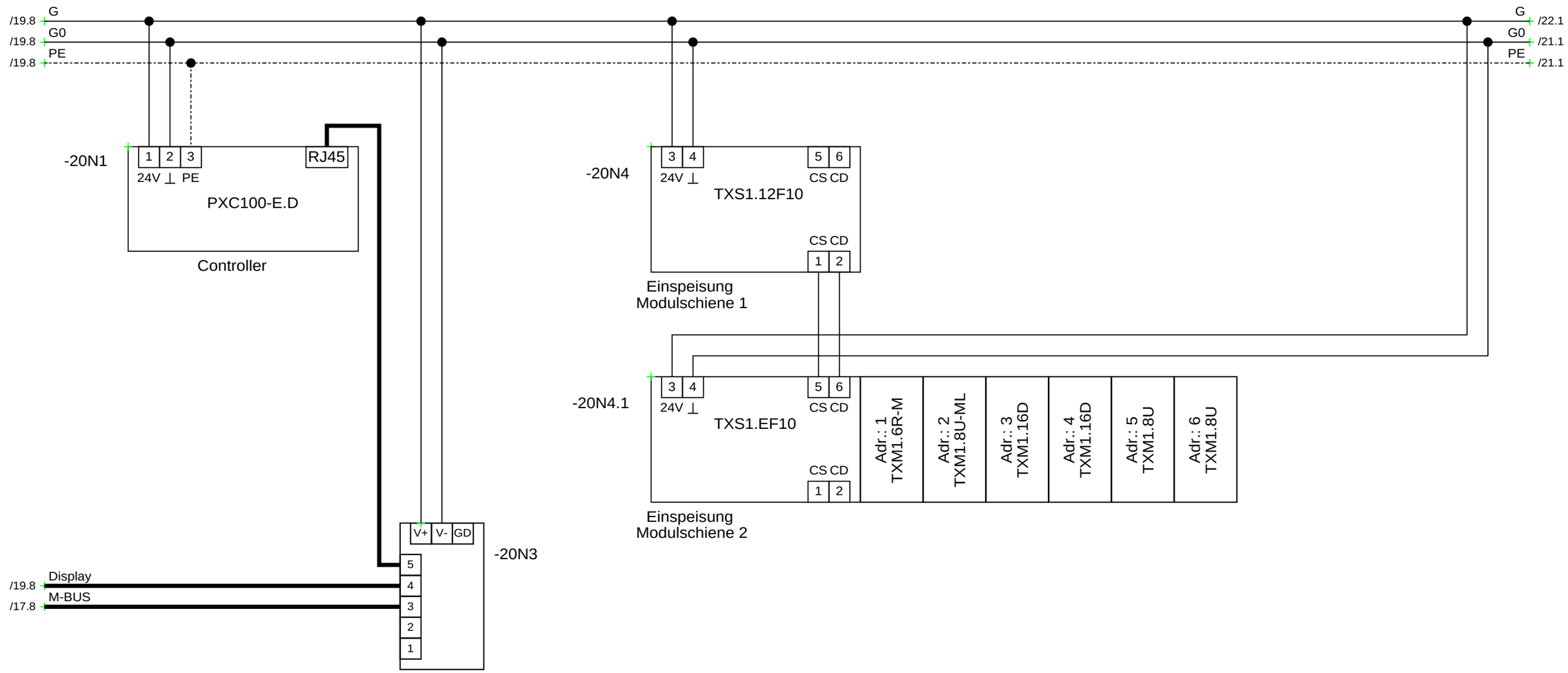

"Schutzvermerk nach DIN 34 beachten"

Erstellt mit Projektierungssystem ProPlan

				Datum	25.11.2019	Kunde	Siemens AG	KSR Gebäudeautomation	JoGU Mainz	Auftrags-Nr.	Werks-Nr.	=A1.1
				Bearb.	TKO	Kunden-Zeichnung			1271 Heizung Fernwärme	19-3351		+S
3.0				Gepr.					Controller PXC100-E.D	Ersteller	Zeichnungs-Nr.	Blatt 20
Index	Änderung	Datum	Name	Norm	DIN	Urspr.	Ers.f.	Ers.d.		TKO	TKO 2246	von Bl. 43

Adr.: 1.1 G1271'AreaUG'H'HGrp2'Pu'Cmd Statische Heizung West.Pumpe.Befehl
Adr.: 1.2 G1271'AreaUG'H'HGrp3'Pu'Cmd Statische Heizung Ost.Pumpe.Befehl
Adr.: 1.3 G1271'AreaUG'H'HGrp4'Pu'Cmd Vorregelung Lüftung.Pumpe.Befehl
Adr.: 1.4 G1271'AreaUG'E'ElPnl02'AlmLmp1 Schaltschrank AS02.Anzeige Sammelstörung
Adr.: 1.5 G1271'AreaUG'E'ElPnl02'FltAckF Schaltschrank AS02.Fernquittierung
Adr.: 1.6 Reserve

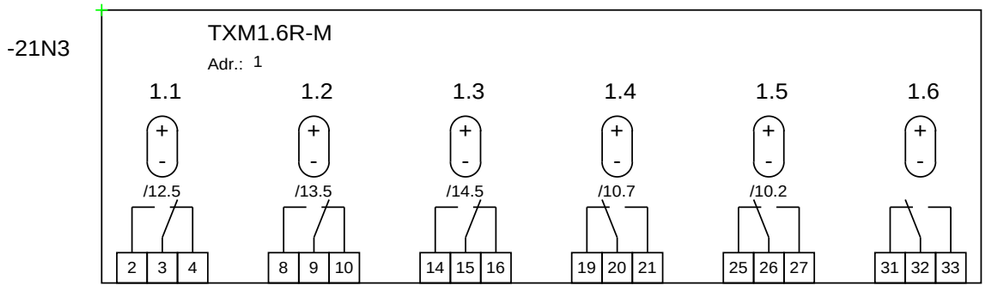

/20.8 G0 — G0 /22.1
/20.8 PE — PE /22.1

"Schutzvermerk nach DIN 34 beachten"

Erstellt mit Projektierungssystem ProPlan

				Datum	25.11.2019	Kunde	Siemens AG	KSR Gebäudeautomation	JoGU Mainz	Auftrags-Nr. 19-3351	Werks-Nr.	=A1.1
				Bearb.	TKO	Kunden-Zeichnung			1271 Heizung Fernwärme			+S
3.0				Gepr.					Digitale Ausgänge Adr.: 1	Ersteller TKO	Zeichnungs-Nr. TKO 2246	Blatt 21
Index	Änderung	Datum	Name	Norm	DIN	Urspr.	Ers.f.	Ers.d.				von Bl. 43

Adr.: 2.1	G1271'AreaUG'H'HGrp1'Vlv	Übergabestation Heizung.Ventil
Adr.: 2.2	G1271'AreaUG'H'HGrp2'Vlv -	Statische Heizung West.Ventil
Adr.: 2.3	G1271'AreaUG'H'HGrp3'Vlv -	Statische Heizung Ost.Ventil
Adr.: 2.4	G1271'AreaUG'H'HGrp4'Vlv -	Vorregelung Lüftung.Ventil
Adr.: 2.5	Reserve	
Adr.: 2.6	Reserve	
Adr.: 2.7	Reserve	
Adr.: 2.8	Reserve	

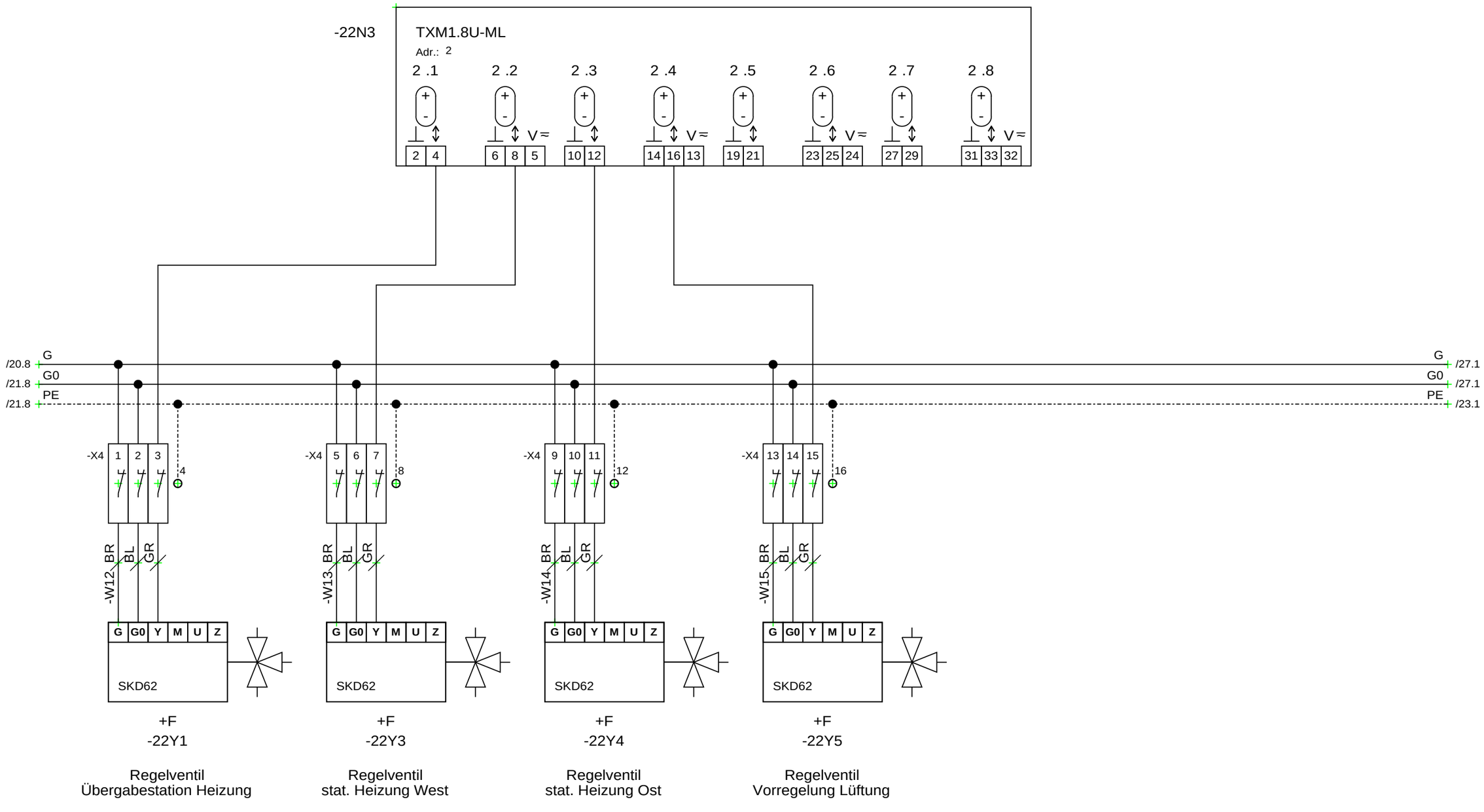

"Schutzvermerk nach DIN 34 beachten"

Erstellt mit Projektierungssystem ProPlan

				Datum	25.11.2019	Kunde	Siemens AG	KSR Gebäudeautomation	JoGU Mainz	Auftrags-Nr.	Werks-Nr.	=A1.1	
				Bearb.	TKO	Kunden-Zeichnung			1271 Heizung Fernwärme	19-3351		+S	
3.0				Gepr.					Analoge Ausgänge Adr.: 2	Ersteller	Zeichnungs-Nr.	Blatt	22
Index	Änderung	Datum	Name	Norm	DIN	Urspr.	Ers.f.	Ers.d.		TKO	TKO 2246	von Bl.	43

Adr.: 3.1	G1271'AreaUG'H'HGrp2'Pu'Cmd	Statische Heizung West.Pumpe.Befehel
Adr.: 3.2	G1271'AreaUG'H'HGrp3'Pu'Cmd	Statische Heizung Ost.Pumpe.Befehel
Adr.: 3.3	G1271'AreaUG'H'HGrp4'Pu'Cmd	Vorregelung Lüftung.Pumpe.Befehel
Adr.: 3.4	G1271'AreaUG'H'HGrp1'SftyTLm	Übergabestation Heizung.Sicherheitstemp'begrenzer
Adr.: 3.5	G1271'AreaUG'H'HGrp1'SftyTLm1	Übergabestation Heizung.Sicherheitsdruck'begrenzer
Adr.: 3.6	G1271'AreaUG'H'HGrp2'Pu'MntnSwi	Statische Heizung West.Pumpe.Wartungsschalter
Adr.: 3.7	G1271'AreaUG'H'HGrp2'Pu'OpSta1	Reserve
Adr.: 3.8	G1271'AreaUG'H'HGrp2'Pu'ThOvrld	Statische Heizung West.Pumpe.Thermoelektrische Überlast

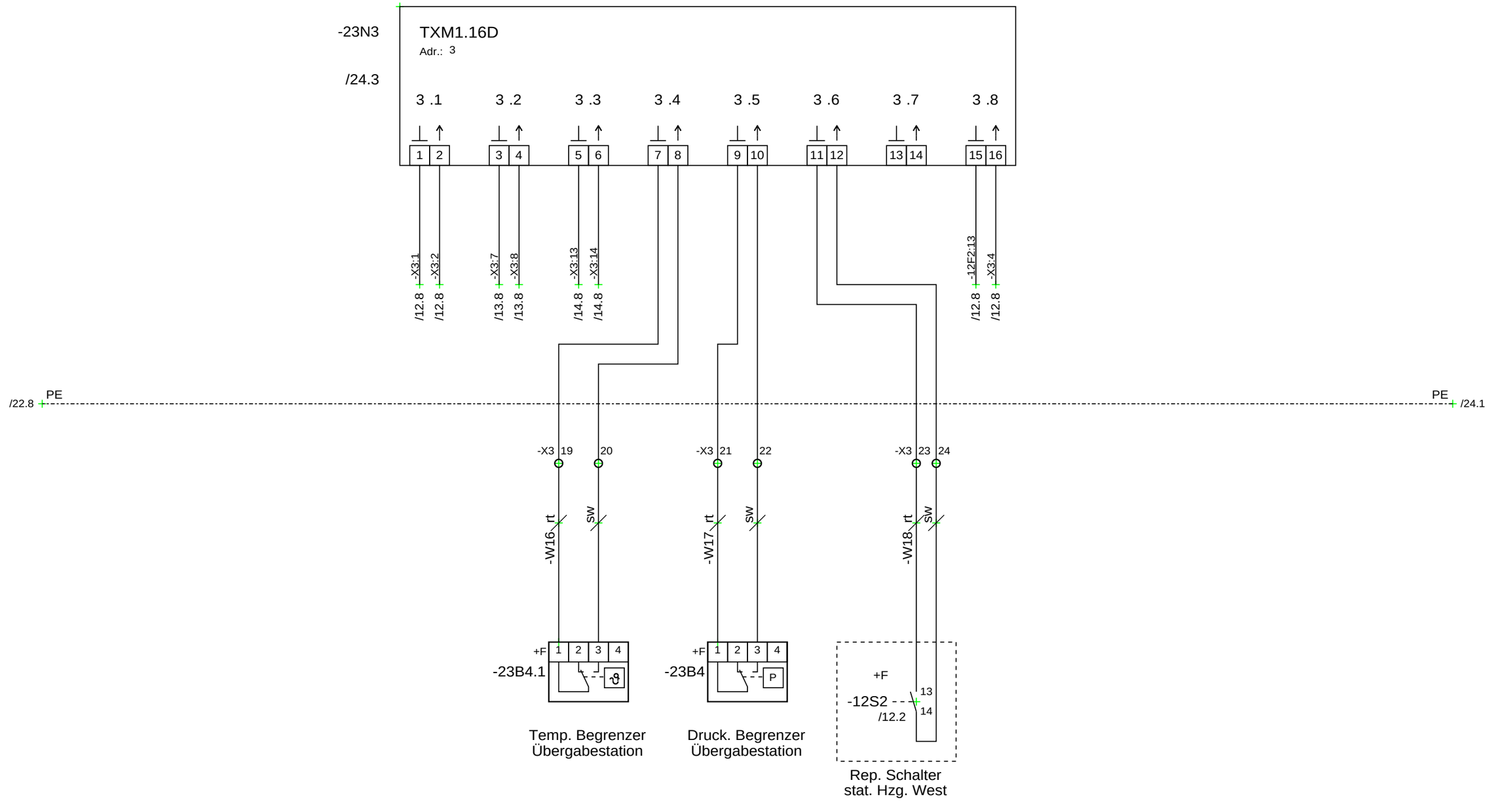

"Schutzvermerk nach DIN 34 beachten"

Erstellt mit Projektierungssystem ProPlan

				Datum	25.11.2019	Kunde	Siemens AG	KSR Gebäudeautomation	JoGU Mainz	Auftrags-Nr. 19-3351	Werks-Nr.	=A1.1
				Bearb.	TKO	Kunden-Zeichnung			1271 Heizung Fernwärme			+S
3.0				Gepr.					Digitale Eingänge Adr.: 3	Ersteller TKO	Zeichnungs-Nr. TKO 2246	Blatt 23
Index	Änderung	Datum	Name	Norm	DIN	Urspr.	Ers.f.	Ers.d.				von Bl. 43

Adr.: 3.9	G1271'AreaUG'H'HGrp3'Pu'MntnSwi	Statische Heizung Ost.Pumpe.Wartungsschalter
Adr.: 3.10	G1271'AreaUG'H'HGrp3'Pu'OpSta1	Reserve
Adr.: 3.11	G1271'AreaUG'H'HGrp3'Pu'ThOvrld	Statische Heizung Ost.Pumpe.Thermoelektrische Überlast
Adr.: 3.12	G1271'AreaUG'H'HGrp4'Pu'MntnSwi	Vorregelung Lüftung.Pumpe.Wartungsschalter
Adr.: 3.13	G1271'AreaUG'H'HGrp4'Pu'OpSta1	Reserve
Adr.: 3.14	G1271'AreaUG'H'HGrp4'Pu'ThOvrld	Vorregelung Lüftung.Pumpe.Thermoelektrische Überlast
Adr.: 3.15	G1271'AreaUG'E'ElPnl02'ResetAlm	Schaltschrank AS02.Schaltschrank Quittiertaster
Adr.: 3.16	G1271'AreaUG'E'ElPnl02'Er14	Schaltschrank AS02.Überspannungsschutz

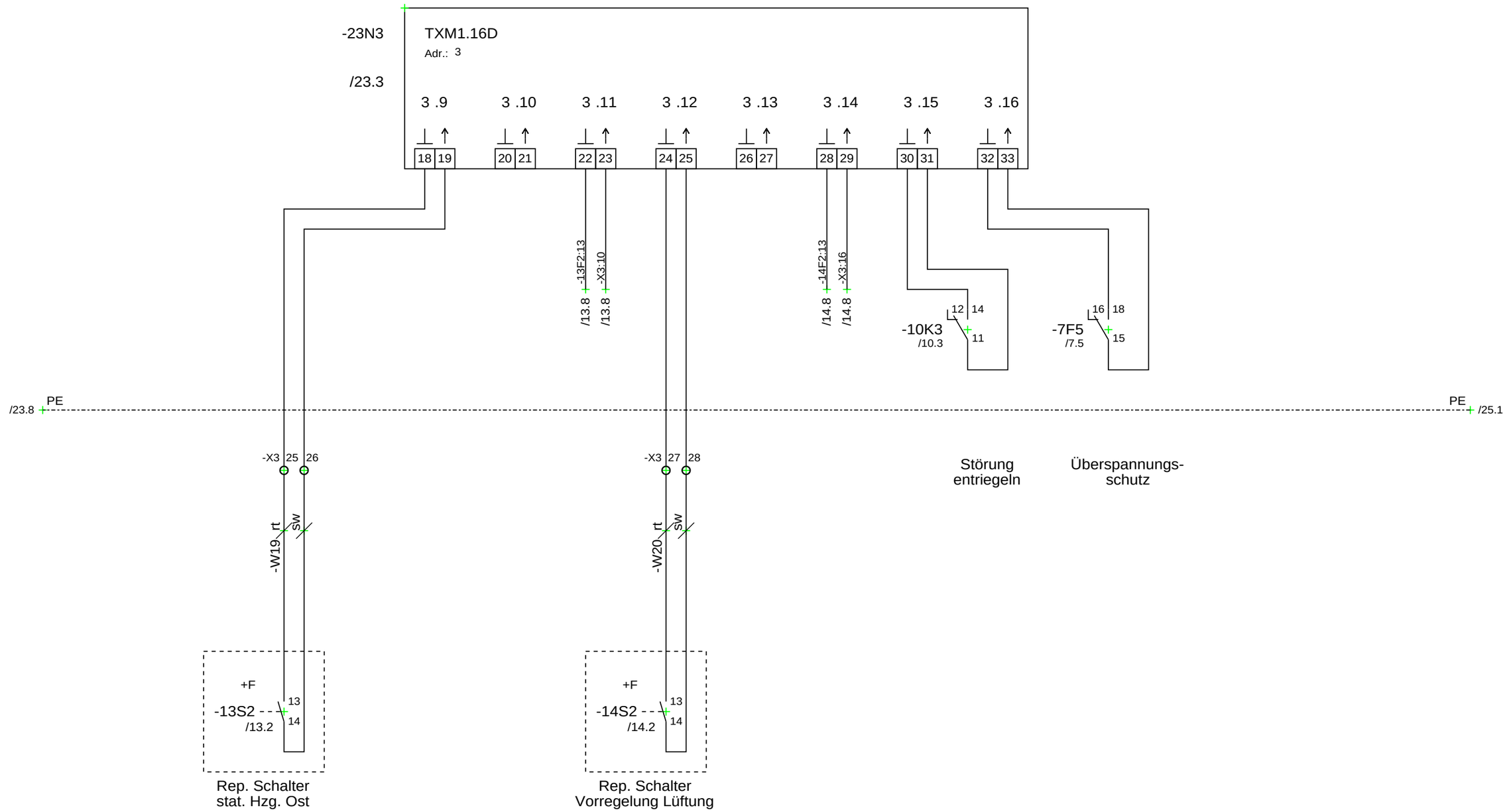

"Schutzvermerk nach DIN 34 beachten"

Erstellt mit Projektierungssystem ProPlan

				Datum	25.11.2019	Kunde	Siemens AG	KSR Gebäudeautomation	JoGU Mainz	Auftrags-Nr. 19-3351	Werks-Nr.	=A1.1
				Bearb.	TKO	Kunden-Zeichnung			1271 Heizung Fernwärme			+S
3.0				Gepr.					Digitale Eingänge Adr.: 3	Ersteller TKO	Zeichnungs-Nr. TKO 2246	Blatt 24
Index	Änderung	Datum	Name	Norm	DIN	Urspr.	Ers.f.	Ers.d.				von Bl. 43

Adr.: 4.1 G1271'AreaUG'E'ElPnl02'FuseMon01 Schaltschrank AS02.Steuersicherung 230V
Adr.: 4.2 G1271'AreaUG'E'ElPnl02'FuseMon02 Schaltschrank AS02.Steuersicherung 24V
Adr.: 4.3 Reserve
Adr.: 4.4 Reserve
Adr.: 4.5 Reserve
Adr.: 4.6 Reserve
Adr.: 4.7 Reserve
Adr.: 4.8 Reserve

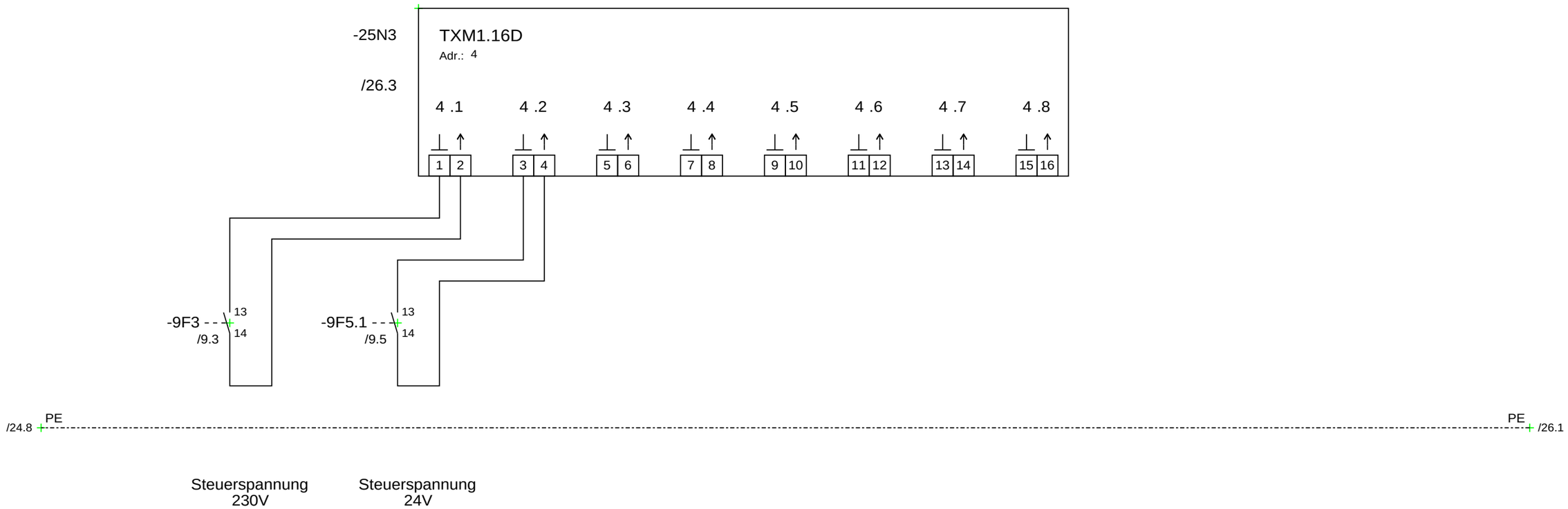

"Schutzvermerk nach DIN 34 beachten"

Erstellt mit Projektierungssystem ProPlan

				Datum	25.11.2019	Kunde	Siemens AG	KSR Gebäudeautomation	JoGU Mainz	Auftrags-Nr.	Werks-Nr.	=A1.1
				Bearb.	TKO	Kunden-Zeichnung			1271 Heizung Fernwärme	19-3351		+S
3.0				Gepr.					Digitale Eingänge Adr.: 4	Ersteller	Zeichnungs-Nr.	Blatt 25
Index	Änderung	Datum	Name	Norm	DIN	Urspr.	Ers.f.	Ers.d.		TKO	TKO 2246	von Bl. 43

Adr.: 4.9 Reserve
Adr.: 4.10 Reserve
Adr.: 4.11 Reserve
Adr.: 4.12 Reserve
Adr.: 4.13 Reserve
Adr.: 4.14 Reserve
Adr.: 4.15 Reserve
Adr.: 4.16 Reserve

-25N3 TXM1.16D
Adr.: 4

/25.3

4 .9	4 .10	4 .11	4 .12	4 .13	4 .14	4 .15	4 .16
18 19	20 21	22 23	24 25	26 27	28 29	30 31	32 33

/25.8 PE — PE /27.1

"Schutzvermerk nach DIN 34 beachten"

Erstellt mit Projektierungssystem ProPlan

				Datum	25.11.2019	Kunde	Siemens AG	KSR Gebäudeautomation	JoGU Mainz	Auftrags-Nr. 19-3351	Werks-Nr.	=A1.1
				Bearb.	TKO	Kunden-Zeichnung			1271 Heizung Fernwärme			+S
3.0				Gepr.					Digitale Eingänge Adr.: 4	Ersteller TKO	Zeichnungs-Nr. TKO 2246	Blatt 26
Index	Änderung	Datum	Name	Norm	DIN	Urspr.	Ers.f.	Ers.d.				von Bl. 43

Adr.: 5.1 G1271'AreaUG'H'HGrp1'TOa1 Übergabestation Heizung.Aussentemperatur
Adr.: 5.2 G1271'AreaUG'H'HGrp1'TFl Übergabestation Heizung.Vorlauftemperatur primär
Adr.: 5.3 G1271'AreaUG'H'HGrp1'TRt1 Übergabestation Heizung.Rücklauftemperatur primär
Adr.: 5.4 G1271'AreaUG'H'HGrp1'TFl2 - Übergabestation Heizung.Vorlauftemperatur sekundär
Adr.: 5.5 G1271'AreaUG'H'HGrp1'TRt2 - Übergabestation Heizung.Rücklauftemperatur sekundär
Adr.: 5.6 G1271'AreaUG'H'HGrp1'P - Übergabestation Heizung.Vorlaufdruck sekundär
Adr.: 5.7 G1271'AreaUG'H'HGrp1'P1 - Übergabestation Heizung.Rücklaufdruck sekundär
Adr.: 5.8 G1271'AreaUG'H'HGrp1'P2 - Übergabestation Heizung.Vorlaufdruck primär

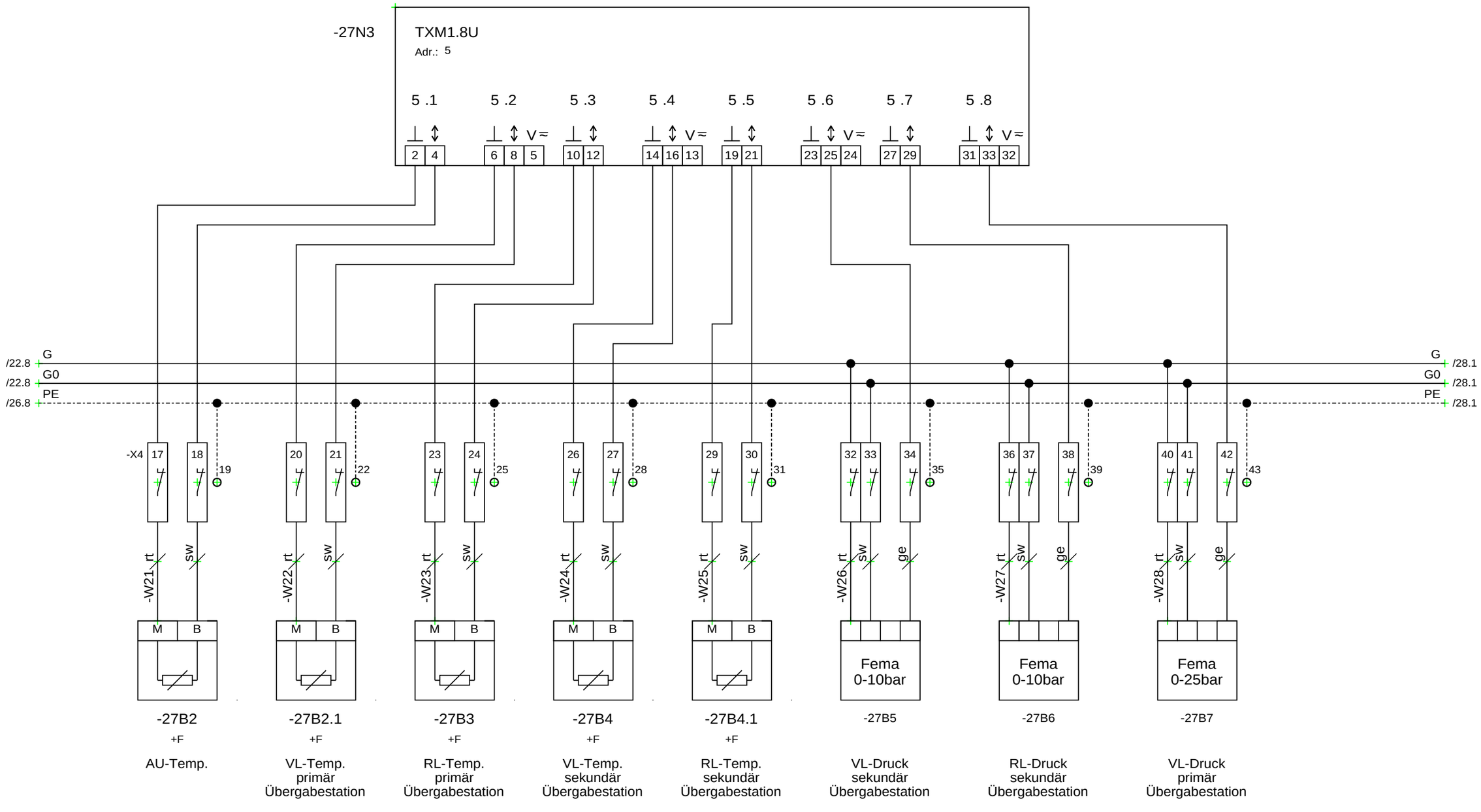

"Schutzvermerk nach DIN 34 beachten"

Erstellt mit Projektierungssystem ProPlan

				Datum	25.11.2019	Kunde	Siemens AG	KSR Gebäudeautomation	JoGU Mainz	Auftrags-Nr. 19-3351	Werks-Nr.	=A1.1
				Bearb.	TKO	Kunden-Zeichnung			1271 Heizung Fernwärme			+S
3.0				Gepr.					Analoge Eingänge Adr.: 5	Ersteller TKO	Zeichnungs-Nr. TKO 2246	Blatt 27
Index	Änderung	Datum	Name	Norm	DIN	Urspr.	Ers.f.	Ers.d.				von Bl. 43

Adr.: 6.1	G1271'AreaUG'H'HGrp1'P3 -	Übergabestation Heizung.Rücklaufdruck primär
Adr.: 6.2	G1271'AreaUG'H'HGrp2'TFl -	Statische Heizung West.Vorlauftemperatur
Adr.: 6.3	G1271'AreaUG'H'HGrp2'TRt -	Statische Heizung West.Rücklauftemperatur
Adr.: 6.4	G1271'AreaUG'H'HGrp3'TFl -	Statische Heizung Ost.Vorlauftemperatur
Adr.: 6.5	G1271'AreaUG'H'HGrp3'TRt -	Statische Heizung Ost.Rücklauftemperatur
Adr.: 6.6	G1271'AreaUG'H'HGrp4'TFl -	Vorregelung Lüftung.Vorlauftemperatur
Adr.: 6.7	G1271'AreaUG'H'HGrp4'TRt -	Vorregelung Lüftung.Rücklauftemperatur
Adr.: 6.8	Reserve	Reserve

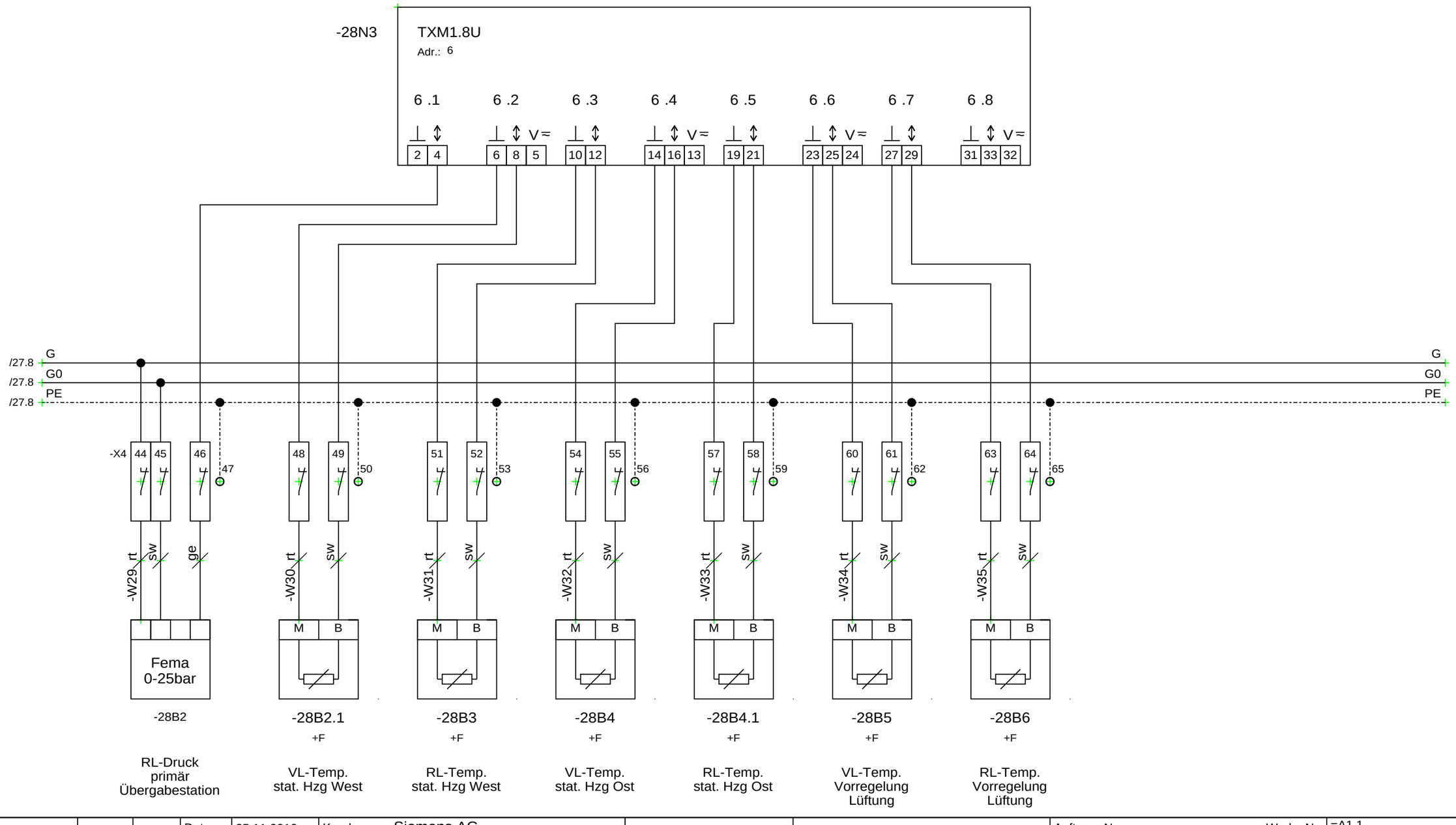

"Schutzvermerk nach DIN 34 beachten"

Erstellt mit Projektierungssystem ProPlan

				Datum	25.11.2019	Kunde	Siemens AG	KSR Gebäudeautomation	JoGU Mainz	Auftrags-Nr. 19-3351	Werks-Nr.	=A1.1
				Bearb.	TKO	Kunden-Zeichnung			1271 Heizung Fernwärme			+S
3.0				Gepr.					Analoge Eingänge Adr.: 6	Ersteller TKO	Zeichnungs-Nr. TKO 2246	Blatt 28
Index	Änderung	Datum	Name	Norm	DIN	Urspr.	Ers.f.	Ers.d.				von Bl. 43

"Schutzvermerk nach DIN 34 beachten"

Erstellt mit Projektierungssystem ProPlan

				Datum	25.11.2019	Kunde	Siemens AG	KSR Gebäudeautomation	JoGU Mainz	Auftrags-Nr.	Werks-Nr.	=A1.1	
				Bearb.	TKO	Kunden-Zeichnung			1271 Heizung Fernwärme	19-3351		+S	
3.0				Gepr.					Reserve	Ersteller	Zeichnungs-Nr.		Blatt 29
Index	Änderung	Datum	Name	Norm	DIN	Urspr.	Ers.f.	Ers.d.		TKO	TKO 2246		von Bl. 43

Anschlußleiste =A1.1+S-X0

Länge in mm: 43.4

-W1	Kabelbez.	Zielbezeichnung Ortsbezeichnung	Zielbezeichnung Kennzeichen	Anschluß	Klemme	Brücke logisch	Klemmen-typ	Anschluß	Zielbezeichnung Kennzeichen	Zielbezeichnung Ortsbezeichnung
BR		+F	-7E4	:	1		PTI 4	:1	-7Q4	
					1		PTI 4		L1.1	
SW		+F	-7E4	:	2		PTI 4			
GR		+F	-7E4	:	3		PTI 4			
BL		+F	-7E4	:	4		PTI 4		N	
					5		PTI 4-PE		PE	
GNGE		+F	-7E4	:	5		PTI 4-PE			

"Schutzvermerk nach DIN 34 beachten"

Erstellt mit Projektierungssystem ProPlan

				Datum	25.11.2019	Kunde	Siemens AG	KSR Gebäudeautomation	JoGU Mainz	Auftrags-Nr. 19-3351	Werks-Nr.	=A1.1
				Bearb.	TKO	Kunden-Zeichnung			1271 Heizung Fernwärme			+S
3.0				Gepr.					=A1.1+S-X0,	Ersteller TKO	Zeichnungs-Nr. TKO 2246	Blatt 30
Index	Änderung	Datum	Name	Norm	DIN	Urspr.	Ers.f.	Ers.d.				von Bl. 43

Anschlußleiste =A1.1+S-X1

Länge in mm: 46.8

-W6	-W4	-W2	Kabelbez.	Zielbezeichnung Ortsbezeichnung	Zielbezeichnung Kennzeichen	Anschluß	Klemme	Brücke logisch	Klemmen-typ	Anschluß	Zielbezeichnung Kennzeichen	Zielbezeichnung Ortsbezeichnung
		BR		+F	-12S2	:1	1		PTI 2,5	:2	-12F2	
		BL		+F	-12S2	:5	2	●	PTI 2,5		N	
		GNGE		+F	-12M2	:PE	3	●	PTI 2,5-PE		PE	
	BR			+F	-13S2	:1	4		PTI 2,5	:2	-13F2	
	BL			+F	-13S2	:5	5	●	PTI 2,5		N	
	GNGE			+F	-13M2	:PE	6	●	PTI 2,5-PE		PE	
BR				+F	-14S2	:1	7		PTI 2,5	:2	-14F2	
BL				+F	-14S2	:5	8	●	PTI 2,5		N	
GNGE				+F	-14M2	:PE	9	●	PTI 2,5-PE		PE	

"Schutzvermerk nach DIN 34 beachten"

Erstellt mit Projektierungssystem ProPlan

				Datum	25.11.2019	Kunde	Siemens AG	KSR Gebäudeautomation	JoGU Mainz	Auftrags-Nr. 19-3351	Werks-Nr.	=A1.1
				Bearb.	TKO	Kunden-Zeichnung			1271 Heizung Fernwärme			+S
3.0				Gepr.					=A1.1+S-X1,	Ersteller TKO	Zeichnungs-Nr. TKO 2246	Blatt 31
Index	Änderung	Datum	Name	Norm	DIN	Urspr.	Ers.f.	Ers.d.				von Bl. 43

Anschlußleiste =A1.1+S-X3

Länge in mm: 98

-W20	-W19	-W18	-W17	-W16	-W7	-W5	-W3	Kabelbez.	Zielbezeichnung Ortsbezeichnung	Zielbezeichnung Kennzeichen	Anschluß	Klemme	Brücke logisch	Klemmen-typ	Anschluß	Zielbezeichnung Kennzeichen	Zielbezeichnung Ortsbezeichnung
							rt		+F	-12M2	:NO	1		PTS 1,5/S-Twin		DI1	
							bl		+F	-12M2	:C1	2		PTS 1,5/S-Twin		DI2	
							ws		+F	-12M2	:NC	3		PTS 1,5/S-Twin	:14	-12F2	
							ge		+F	-12M2	:C2	4		PTS 1,5/S-Twin		DI8	
							ws		+F	-12M2	:M	5		PTS 1,5/S-Twin	:	-21N3	
							gn		+F	-12M2	:SS	6		PTS 1,5/S-Twin	:2	-21N3	
						rt			+F	-13M2	:NO	7		PTS 1,5/S-Twin		DI3	
						bl			+F	-13M2	:C1	8		PTS 1,5/S-Twin		DI4	
						ws			+F	-13M2	:NC	9		PTS 1,5/S-Twin	:14	-13F2	
						ge			+F	-13M2	:C2	10		PTS 1,5/S-Twin		DI10	
						ws			+F	-13M2	:M	11		PTS 1,5/S-Twin	:	-21N3	
						gn			+F	-13M2	:SS	12		PTS 1,5/S-Twin	:8	-21N3	
					rt				+F	-14M2	:NO	13		PTS 1,5/S-Twin		DI5	
					bl				+F	-14M2	:C1	14		PTS 1,5/S-Twin		DI6	
					ws				+F	-14M2	:NC	15		PTS 1,5/S-Twin	:14	-14F2	
					ge				+F	-14M2	:C2	16		PTS 1,5/S-Twin		DI12	
					ws				+F	-14M2	:M	17		PTS 1,5/S-Twin	:	-21N3	
					gn				+F	-14M2	:SS	18		PTS 1,5/S-Twin	:14	-21N3	
				rt					+F	-23B4.1	:1	19		PTS 1,5/S-Twin	:7	-23N3	
				sw					+F	-23B4.1	:3	20		PTS 1,5/S-Twin	:8	-23N3	
			rt						+F	-23B4	:1	21		PTS 1,5/S-Twin	:9	-23N3	
			sw						+F	-23B4	:3	22		PTS 1,5/S-Twin	:10	-23N3	
		rt							+F	-12S2	:13	23		PTS 1,5/S-Twin	:11	-23N3	
		sw							+F	-12S2	:14	24		PTS 1,5/S-Twin	:12	-23N3	
	rt								+F	-13S2	:13	25		PTS 1,5/S-Twin	:18	-23N3	
	sw								+F	-13S2	:14	26		PTS 1,5/S-Twin	:19	-23N3	
rt									+F	-14S2	:13	27		PTS 1,5/S-Twin	:24	-23N3	
sw									+F	-14S2	:14	28		PTS 1,5/S-Twin	:25	-23N3	

"Schutzvermerk nach DIN 34 beachten"

Erstellt mit Projektierungssystem ProPlan

				Datum	25.11.2019	Kunde	Siemens AG	KSR Gebäudeautomation	JoGU Mainz	Auftrags-Nr. 19-3351	Werks-Nr. =A1.1 +S
				Bearb.	TKO	Kunden-Zeichnung			1271 Heizung Fernwärme		
3.0				Gepr.					=A1.1+S-X3,	Ersteller TKO	Zeichnungs-Nr. TKO 2246 / Blatt 32
Index	Änderung	Datum	Name	Norm	DIN	Urspr.	Ers.f.	Ers.d.			von Bl. 43

Anschlußleiste =A1.1+S-X4

Länge in mm: 227.5

-W28	-W27	-W26	-W25	-W24	-W23	-W22	-W21	-W15	-W14	-W13	-W12	Kabelbez.	Zielbezeichnung Ortsbezeichnung	Zielbezeichnung Kennzeichen	Anschluß	Klemme	Brücke logisch	Klemmen-typ	Anschluß	Zielbezeichnung Kennzeichen	Zielbezeichnung Ortsbezeichnung
											BR		+F	-22Y1	:G	1	●	PT 1,5/S-MT		G	
											BL		+F	-22Y1	:G0	2	●	PT 1,5/S-MT		G0	
											GR		+F	-22Y1	:Y	3		PT 1,5/S-MT	:4	-22N3	
																4	●	PTS 1,5/S-Twin-PE		PE	
										BR			+F	-22Y3	:G	5	●	PT 1,5/S-MT		G	
										BL			+F	-22Y3	:G0	6	●	PT 1,5/S-MT		G0	
										GR			+F	-22Y3	:Y	7		PT 1,5/S-MT	:8	-22N3	
																8	●	PTS 1,5/S-Twin-PE		PE	
									BR				+F	-22Y4	:G	9	●	PT 1,5/S-MT		G	
									BL				+F	-22Y4	:G0	10	●	PT 1,5/S-MT		G0	
									GR				+F	-22Y4	:Y	11		PT 1,5/S-MT	:12	-22N3	
																12	●	PTS 1,5/S-Twin-PE		PE	
								BR					+F	-22Y5	:G	13	●	PT 1,5/S-MT		G	
								BL					+F	-22Y5	:G0	14	●	PT 1,5/S-MT		G0	
								GR					+F	-22Y5	:Y	15		PT 1,5/S-MT	:16	-22N3	
																16	●	PTS 1,5/S-Twin-PE		PE	
							rt						+F	-27B2	:M	17		PT 1,5/S-MT	:2	-27N3	
							sw						+F	-27B2	:B	18		PT 1,5/S-MT	:4	-27N3	
																19	●	PTS 1,5/S-Twin-PE		PE	
						rt							+F	-27B2.1	:M	20		PT 1,5/S-MT	:6	-27N3	
						sw							+F	-27B2.1	:B	21		PT 1,5/S-MT	:8	-27N3	
																22	●	PTS 1,5/S-Twin-PE		PE	
					rt								+F	-27B3	:M	23		PT 1,5/S-MT	:10	-27N3	
					sw								+F	-27B3	:B	24		PT 1,5/S-MT	:12	-27N3	
																25	●	PTS 1,5/S-Twin-PE		PE	
				rt									+F	-27B4	:M	26		PT 1,5/S-MT	:14	-27N3	
				sw									+F	-27B4	:B	27		PT 1,5/S-MT	:16	-27N3	
																28	●	PTS 1,5/S-Twin-PE		PE	
			rt										+F	-27B4.1	:M	29		PT 1,5/S-MT	:19	-27N3	
			sw										+F	-27B4.1	:B	30		PT 1,5/S-MT	:21	-27N3	
																31	●	PTS 1,5/S-Twin-PE		PE	
		rt											+F	-27B5	:	32	●	PT 1,5/S-MT		G	
		sw											+F	-27B5	:	33	●	PT 1,5/S-MT		G0	
		ge											+F	-27B5	:	34		PT 1,5/S-MT	:25	-27N3	
																35	●	PTS 1,5/S-Twin-PE		PE	
	rt												+F	-27B6	:	36	●	PT 1,5/S-MT		G	
	sw												+F	-27B6	:	37	●	PT 1,5/S-MT		G0	
	ge												+F	-27B6	:	38		PT 1,5/S-MT	:29	-27N3	
																39	●	PTS 1,5/S-Twin-PE		PE	

"Schutzvermerk nach DIN 34 beachten"

Erstellt mit Projektierungssystem ProPlan

				Datum	25.11.2019	Kunde	Siemens AG	KSR Gebäudeautomation	JoGU Mainz	Auftrags-Nr. 19-3351	Werks-Nr. =A1.1 +S
				Bearb.	TKO	Kunden-Zeichnung			1271 Heizung Fernwärme		
3.0				Gepr.					=A1.1+S-X4,	Ersteller TKO	Zeichnungs-Nr. TKO 2246 / Blatt 33
Index	Änderung	Datum	Name	Norm	DIN	Urspr.	Ers.f.	Ers.d.			von Bl. 43

Anschlußleiste =A1.1+S-X4

Länge in mm: 227.5

-W35	-W34	-W33	-W32	-W31	-W30	-W29	-W28	Kabelbez.	Zielbezeichnung Ortsbezeichnung	Zielbezeichnung Kennzeichen	Anschluß	Klemme	Brücke logisch	Klemmen-typ	Zielbezeichnung Anschluß	Zielbezeichnung Kennzeichen	Zielbezeichnung Ortsbezeichnung
							rt		+F	-27B7	:	40	●	PT 1,5/S-MT		G	
							sw		+F	-27B7	:	41	●	PT 1,5/S-MT		G0	
							ge		+F	-27B7	:	42		PT 1,5/S-MT	:33	-27N3	
												43	●	PTS 1,5/S-Twin-PE		PE	
						rt			+F	-28B2	:	44	●	PT 1,5/S-MT		G	
						sw			+F	-28B2	:	45	●	PT 1,5/S-MT		G0	
						ge			+F	-28B2	:	46		PT 1,5/S-MT	:4	-28N3	
												47	●	PTS 1,5/S-Twin-PE		PE	
				rt					+F	-28B2.1	:M	48		PT 1,5/S-MT	:6	-28N3	
					sw				+F	-28B2.1	:B	49		PT 1,5/S-MT	:8	-28N3	
												50	●	PTS 1,5/S-Twin-PE		PE	
				rt					+F	-28B3	:M	51		PT 1,5/S-MT	:10	-28N3	
				sw					+F	-28B3	:B	52		PT 1,5/S-MT	:12	-28N3	
												53	●	PTS 1,5/S-Twin-PE		PE	
			rt						+F	-28B4	:M	54		PT 1,5/S-MT	:14	-28N3	
			sw						+F	-28B4	:B	55		PT 1,5/S-MT	:16	-28N3	
												56	●	PTS 1,5/S-Twin-PE		PE	
		rt							+F	-28B4.1	:M	57		PT 1,5/S-MT	:19	-28N3	
		sw							+F	-28B4.1	:B	58		PT 1,5/S-MT	:21	-28N3	
												59	●	PTS 1,5/S-Twin-PE		PE	
	rt								+F	-28B5	:M	60		PT 1,5/S-MT	:23	-28N3	
	sw								+F	-28B5	:B	61		PT 1,5/S-MT	:25	-28N3	
												62	●	PTS 1,5/S-Twin-PE		PE	
rt									+F	-28B6	:M	63		PT 1,5/S-MT	:27	-28N3	
sw									+F	-28B6	:B	64		PT 1,5/S-MT	:29	-28N3	
												65	●	PTS 1,5/S-Twin-PE		PE	

"Schutzvermerk nach DIN 34 beachten"

Erstellt mit Projektierungssystem ProPlan

				Datum	25.11.2019	Kunde	Siemens AG	KSR Gebäudeautomation	JoGU Mainz	Auftrags-Nr. 19-3351	Werks-Nr.	=A1.1
				Bearb.	TKO	Kunden-Zeichnung			1271 Heizung Fernwärme			+S
3.0				Gepr.					=A1.1+S-X4,	Ersteller TKO	Zeichnungs-Nr. TKO 2246	Blatt 34
Index	Änderung	Datum	Name	Norm	DIN	Urspr.	Ers.f.	Ers.d.				von Bl. 43

Anschlußleiste =A1.1+S-X5

Länge in mm: 70

-W11	-W10	-W9	-W8	Kabelbez.	Zielbezeichnung Ortsbezeichnung	Zielbezeichnung Kennzeichen	Anschluß	Klemme	Brücke logisch	Klemmen-typ	Zielbezeichnung Anschluß	Zielbezeichnung Kennzeichen	Zielbezeichnung Ortsbezeichnung
			rt		+F	-16E2	:1	1		PT 1,5/S-MT		L01	
			sw		+F	-16E2	:2	2		PT 1,5/S-MT		N01	
			ge		+F	-16E2	:3	3	●	PT 1,5/S-MT		M-BUS/ A	
			ws		+F	-16E2	:4	4	●	PT 1,5/S-MT		M-BUS/ B	
					+F	-16E2	:5	5	●	PTS 1,5/S-Twin-PE		PE	
		rt			+F	-16E4	:1	6	●	PT 1,5/S-MT		G	
		sw			+F	-16E4	:2	7	●	PT 1,5/S-MT		G0	
		ge			+F	-16E4	:3	8	●	PT 1,5/S-MT		M-BUS/ A	
		ws			+F	-16E4	:4	9	●	PT 1,5/S-MT		M-BUS/ B	
					+F	-16E4	:5	10	●	PTS 1,5/S-Twin-PE		PE	
	rt				+F	-16E5	:1	11	●	PT 1,5/S-MT		G	
	sw				+F	-16E5	:2	12	●	PT 1,5/S-MT		G0	
	ge				+F	-16E5	:3	13	●	PT 1,5/S-MT		M-BUS/ A	
	ws				+F	-16E5	:4	14	●	PT 1,5/S-MT		M-BUS/ B	
					+F	-16E5	:5	15	●	PTS 1,5/S-Twin-PE		PE	
rt					+F	-16E7	:1	16	●	PT 1,5/S-MT		G	
sw					+F	-16E7	:2	17	●	PT 1,5/S-MT		G0	
ge					+F	-16E7	:3	18	●	PT 1,5/S-MT		M-BUS/ A	
ws					+F	-16E7	:4	19	●	PT 1,5/S-MT		M-BUS/ B	
					+F	-16E7	:5	20	●	PTS 1,5/S-Twin-PE		PE	

"Schutzvermerk nach DIN 34 beachten"

Erstellt mit Projektierungssystem ProPlan

				Datum	25.11.2019	Kunde	Siemens AG	KSR Gebäudeautomation	JoGU Mainz	Auftrags-Nr. 19-3351	Werks-Nr.	=A1.1
				Bearb.	TKO	Kunden-Zeichnung			1271 Heizung Fernwärme			+S
3.0				Gepr.					=A1.1+S-X5,	Ersteller TKO	Zeichnungs-Nr. TKO 2246	Blatt 35
Index	Änderung	Datum	Name	Norm	DIN	Urspr.	Ers.f.	Ers.d.				von Bl. 43

Einzelstückliste

BMK	Einbauort	Hersteller	Typenbezeichnung	Bestellnummer	Querverweis
-7F5	+S	Phoenix	VAL-MS350 VF/FM		=A1.1/7.5
-7F6	+S	Eaton	LS-Schalter B10A 1pol.	236029	=A1.1/7.6
-7H6	+S	Eaton	Leuchtmelder 230V ws	216563 +216392 +216374 +216771	=A1.1/7.6
-7Q4	+S	Eaton	Hauptschalter Einbau/rot	041097	=A1.1/7.4
-8F2	+S	Eaton	LS-Schalter B10A 1pol.	236029	=A1.1/8.2
-8F4	+S	Eaton	LS-Schalter B10A 1pol.	236029	=A1.1/8.4
-8H2	+S	3K	LED Schaltschrankleuchte mit Türkontakt	77781514	=A1.1/8.2
-8X4	+S	Finder	Einbau Steckdose	079.99.00	=A1.1/8.4
-9F3	+S	Eaton	LS-Schalter B6A 1pol. + HiKo 1S1Ö	236027 +286052	=A1.1/9.3
-9F5	+S	Eaton	LS-Schalter B10A 1pol.	236029	=A1.1/9.5
-9F5.1	+S	Eaton	LS-Schalter C4A 1pol. + HiKo 1S1Ö	236051 +286052	=A1.1/9.5
-9F7	+S	Phoenix	VAL-MS 60	2868020	=A1.1/9.7
-9T4	+S	Tecnocablaggi	Steuertrafo 230/24V 200VA	153071	=A1.1/9.4
-10K2	+S	Finder	Multifunktionsrelais	80.51.0.240	=A1.1/10.2
-10K3	+S	Finder	Relais 4W, 24V AC	55.34.8.024.0050 +94.94.3	=A1.1/10.3
-10S2	+S	Eaton	Leuchtdrucktaster rt 24V 1Ö	216925 +216392 +216374 +216378 +216558	=A1.1/10.2
-12F2	+S	Eaton	LS-Schalter B10A 1pol. + HiKo 1S1Ö	236029 +286052	=A1.1/12.2
-13F2	+S	Eaton	LS-Schalter B10A 1pol. + HiKo 1S1Ö	236029 +286052	=A1.1/13.2
-14F2	+S	Eaton	LS-Schalter B10A 1pol. + HiKo 1S1Ö	236029 +286052	=A1.1/14.2
-17N3	+S	Siemens	M-BUS Pegelwandler		=A1.1/17.3
-17N5	+S	Siemens	TXI2-S.OPEN	TXI2-S.OPEN	=A1.1/17.5

"Schutzvermerk nach DIN 34 beachten"

Erstellt mit Projektierungssystem ProPlan

				Datum	25.11.2019	Kunde	Siemens AG	KSR Gebäudeautomation	JoGU Mainz	Auftrags-Nr.	Werks-Nr.	=A1.1
				Bearb.	TKO	Kunden-Zeichnung			1271 Heizung Fernwärme	19-3351		+S
3.0				Gepr.					Einzelstückliste	Ersteller	Zeichnungs-Nr.	Blatt 36
Index	Änderung	Datum	Name	Norm	DIN	Urspr.	Ers.f.	Ers.d.		TKO	TKO 2246	von Bl. 43

Einzelstückliste

BMK	Einbauort	Hersteller	Typenbezeichnung	Bestellnummer	Querverweis
-19N3	+S	Siemens	Touchpanel 7"	PXM30.E	=A1.1/19.3
-20N1	+S	Siemens	Controller		=A1.1/20.1
-20N3	+S	Moxa Technologies	5-Port Industrial Ethernet Switch	EDS-205	=A1.1/20.3
-20N4	+S	Siemens	Bus-Koppelmodul	TXS1.12F10	=A1.1/20.4
-20N4.1	+S	Siemens	Bus-Koppelmodul	TXS1.EF10	=A1.1/20.4
-21N3	+S	Siemens	Digital-Ausgangsmodul	TXM1.6R-M	=A1.1/21.3
-22N3	+S	Siemens	Universaleingangsmodul LED	TXM1.8U-ML	=A1.1/22.3
-23N3	+S	Siemens	Digital-Eingangsmodul	TXM1.16D	=A1.1/23.3
-25N3	+S	Siemens	Digital-Eingangsmodul	TXM1.16D	=A1.1/25.3
-27N3	+S	Siemens	Universaleingangsmodul LED	TXM1.8U-ML	=A1.1/27.3
-28N3	+S	Siemens	Universaleingangsmodul LED	TXM1.8U-ML	=A1.1/28.3

"Schutzvermerk nach DIN 34 beachten"

Erstellt mit Projektierungssystem ProPlan

				Datum	25.11.2019	Kunde	Siemens AG	KSR Gebäudeautomation	JoGU Mainz	Auftrags-Nr.	Werks-Nr.	=A1.1
				Bearb.	TKO	Kunden-Zeichnung			1271 Heizung Fernwärme	19-3351		+S
3.0				Gepr.					Einzelstückliste	Ersteller	Zeichnungs-Nr.	Blatt 37
Index	Änderung	Datum	Name	Norm	DIN	Urspr.	Ers.f.	Ers.d.		TKO	TKO 2246	von Bl. 43

Anzahl: 35

Kabel-Übersicht

Kabel Nr.	Ort	BMKZ	Kommentar	Typenbezeichnung	Querverweis
-W1	Schaltschrank	Blatt 7	Zuleitung	NYM-~~J~~ 5x2,5	=A1.1/7.4
-W2	Schaltschrank	12M2	Pumpe Westseite	NYM-~~J~~ 3x1,5	=A1.1/12.2
-W3	Schaltschrank	12M2	Pumpe Westseite Steuerung	J-Y(ST)Y...~~LG~~ 4X2X0,8	=A1.1/12.3
-W4	Schaltschrank	13M2	Pumpe Ostseite	NYM-~~J~~ 3x1,5	=A1.1/13.2
-W5	Schaltschrank	13M2	Pumpe Ostseite Steuerung	J-Y(ST)Y...~~LG~~ 4X2X0,8	=A1.1/13.3
-W6	Schaltschrank	14M2	Pumpe Lüftung	NYM-~~J~~ 3x1,5	=A1.1/14.2
-W7	Schaltschrank	14M2	Pumpe Lüftung Steuerung	J-Y(ST)Y...~~LG~~ 4X2X0,8	=A1.1/14.3
-W8	Schaltschrank	16E2	M-BUS Zähler 1	J-Y(ST)Y...~~LG~~ 2X2X0,8	=A1.1/16.2
-W9	Schaltschrank	16E4	M-BUS Zähler 2	J-Y(ST)Y...~~LG~~ 2X2X0,8	=A1.1/16.4
-W10	Schaltschrank	16E5	M-BUS Zähler 3	J-Y(ST)Y...~~LG~~ 2X2X0,8	=A1.1/16.5
-W11	Schaltschrank	16E7	M-BUS Zähler 4	J-Y(ST)Y...~~LG~~ 2X2X0,8	=A1.1/16.7
-W12	Schaltschrank	22Y1	Regelventil Übergabestation Heizung	NYM-~~J~~ 5x1,5	=A1.1/22.1
-W13	Schaltschrank	22Y3	Regelventil stat. Heizung West	NYM-~~J~~ 5x1,5	=A1.1/22.3
-W14	Schaltschrank	22Y4	Regelventil stat. Heizung Ost	NYM-~~J~~ 5x1,5	=A1.1/22.4
-W15	Schaltschrank	22Y5	Regelventil Vorregelung Lüftung	NYM-~~J~~ 5x1,5	=A1.1/22.5
-W16	Schaltschrank	23B4.1	Temp. Begrenzer Übergabestation	J-Y(ST)Y...~~LG~~ 2X2X0,8	=A1.1/23.4
-W17	Schaltschrank	23B4	Druck Begrenzer Übergabestation	J-Y(ST)Y...~~LG~~ 2X2X0,8	=A1.1/23.4
-W18	Schaltschrank	12S2	Rep. Schalter stat. Heizung West	J-Y(ST)Y...~~LG~~ 2X2X0,8	=A1.1/23.5
-W19	Schaltschrank	13S2	Rep. Schalter stat. Heizung Ost	J-Y(ST)Y...~~LG~~ 2X2X0,8	=A1.1/24.2
-W20	Schaltschrank	14S2	Rep. Schalter Vorregelung Lüftung	J-Y(ST)Y...~~LG~~ 2X2X0,8	=A1.1/24.4
-W21	Schaltschrank	27B2	AU-Temperatur	J-Y(ST)Y...~~LG~~ 2X2X0,8	=A1.1/27.2

"Schutzvermerk nach DIN 34 beachten"

Erstellt mit Projektierungssystem ProPlan

				Datum	25.11.2019	Kunde	Siemens AG	KSR Gebäudeautomation	JoGU Mainz	Auftrags-Nr. 19-3351	Werks-Nr.	=A1.1
				Bearb.	TKO	Kunden-Zeichnung			1271 Heizung Fernwärme			+S
3.0				Gepr.					Kabel-Übersicht	Ersteller TKO	Zeichnungs-Nr. TKO 2246	Blatt 38
Index	Änderung	Datum	Name	Norm	DIN	Urspr.	Ers.f.	Ers.d.				von Bl. 43

Anzahl: 35

Kabel-Übersicht

Kabel Nr.	Ort	BMKZ	Kommentar	Typenbezeichnung	Querverweis
-W22	Schaltschrank	27B2.1	VL-Temperatur primär Übergabestation	J-Y(ST)Y...~~LG~~ 2X2X0,8	=A1.1/27.2
-W23	Schaltschrank	27B3	RL-Temperatur primär Übergabestation	J-Y(ST)Y...~~LG~~ 2X2X0,8	=A1.1/27.3
-W24	Schaltschrank	27B4	VL-Temperatur sekundär Übergabestation	J-Y(ST)Y...~~LG~~ 2X2X0,8	=A1.1/27.4
-W25	Schaltschrank	27B4.1	RL-Temperatur sekundär Übergabestation	J-Y(ST)Y...~~LG~~ 2X2X0,8	=A1.1/27.4
-W26	Schaltschrank	27B5	VL-Druck sekundär Übergabestation	J-Y(ST)Y...~~LG~~ 2X2X0,8	=A1.1/27.5
-W27	Schaltschrank	27B6	RL-Druck sekundär Übergabestation	J-Y(ST)Y...~~LG~~ 2X2X0,8	=A1.1/27.6
-W28	Schaltschrank	27B7	VL-Druck primär Übergabestation	J-Y(ST)Y...~~LG~~ 2X2X0,8	=A1.1/27.7
-W29	Schaltschrank	28B2	RL-Druck primär Übergabestation	J-Y(ST)Y...~~LG~~ 2X2X0,8	=A1.1/28.2
-W30	Schaltschrank	28B2.1	VL-Temperatur stat. Heizung West	J-Y(ST)Y...~~LG~~ 2X2X0,8	=A1.1/28.2
-W31	Schaltschrank	28B3	RL-Temperatur stat. Heizung West	J-Y(ST)Y...~~LG~~ 2X2X0,8	=A1.1/28.3
-W32	Schaltschrank	28B4	VL-Temperatur stat. Heizung Ost	J-Y(ST)Y...~~LG~~ 2X2X0,8	=A1.1/28.4
-W33	Schaltschrank	28B4.1	RL-Temperatur stat. Heizung Ost	J-Y(ST)Y...~~LG~~ 2X2X0,8	=A1.1/28.4
-W34	Schaltschrank	28B5	VL-Temperatur Vorregelung Lüftung	J-Y(ST)Y...~~LG~~ 2X2X0,8	=A1.1/28.5
-W35	Schaltschrank	28B6	RL-Temperatur Vorregelung Lüftung	J-Y(ST)Y...~~LG~~ 2X2X0,8	=A1.1/28.6

"Schutzvermerk nach DIN 34 beachten"

Erstellt mit Projektierungssystem ProPlan

				Datum	25.11.2019	Kunde	Siemens AG	KSR Gebäudeautomation	JoGU Mainz	Auftrags-Nr.	Werks-Nr.	=A1.1
				Bearb.	TKO	Kunden-Zeichnung			1271 Heizung Fernwärme	19-3351		+S
3.0				Gepr.					Kabel-Übersicht	Ersteller	Zeichnungs-Nr.	Blatt 39
Index	Änderung	Datum	Name	Norm	DIN	Urspr.	Ers.f.	Ers.d.		TKO	TKO 2246	von Bl. 43

Änderungsvermerke

Anlage	Funktionsgruppe	Bl.Nr.	Datum	Name	Änderungsvermerke	gl. Blatt Nr.
=A1	.1	1	05.12.2019	TKO	1.1 M-BUS Zähler hinzugefügt	1
			16.12.2019	TKO	2.0 Werkstattrevision	1
			24.02.2020	TKO	3.0 Kabelliste hinzugefügt	1

"Schutzvermerk nach DIN 34 beachten"

Erstellt mit Projektierungssystem ProPlan

				Datum	25.11.2019	Kunde	Siemens AG	KSR Gebäudeautomation	JoGU Mainz 1271 Heizung Fernwärme Änderungsvermerke	Auftrags-Nr. 19-3351	Werks-Nr.	=A1.1
				Bearb.	TKO	Kunden-Zeichnung						+S
3.0				Gepr.						Ersteller TKO	Zeichnungs-Nr. TKO 2246	Blatt 40
Index	Änderung	Datum	Name	Norm	DIN	Urspr.	Ers.f.	Ers.d.				von Bl. 43

Anzahl: 45

Projekt-Übersicht

Anlage	Anlagenkommentar	Funktionsgruppe	Funktionsgruppenkommentar	Bl.Nr.	Blatt Kommentar	Ort	Ortskommentar	globale Blatt Nr.
=A1	JoGU Mainz							
=A1	JoGU Mainz	.1	1271 Heizung Fernwärme					
				1	Deckblatt	+S	Schaltschrank	1
				2	Konformitätserklärung	+S	Schaltschrank	2
				3	Errichterbescheinigung	+S	Schaltschrank	3
				4	Schaltschrankausführung	+S	Schaltschrank	4
				5	Klemmleisten/ Potentiale	+S	Schaltschrank	5
				6	Aufbauplan	+S	Schaltschrank	6
				7	Einspeisung	+S	Schaltschrank	7
				8	Beleuchtung/ Steckdose	+S	Schaltschrank	8
				9	Steuerspannung	+S	Schaltschrank	9
				10	Störung entriegeln	+S	Schaltschrank	10
				11	Reserve	+S	Schaltschrank	11
				12	Pumpe Westseite	+S	Schaltschrank	12
				13	Pumpe Ostseite	+S	Schaltschrank	13
				14	Pumpe Lüftung	+S	Schaltschrank	14
				15	Reserve	+S	Schaltschrank	15
				16	M-BUS Zähler	+S	Schaltschrank	16
				17	M-BUS Umsetzer	+S	Schaltschrank	17
				18	Reserve	+S	Schaltschrank	18
				19	Display PXM30.E	+S	Schaltschrank	19

"Schutzvermerk nach DIN 34 beachten"

Erstellt mit Projektierungssystem ProPlan

				Datum	25.11.2019	Kunde	Siemens AG	KSR Gebäudeautomation	JoGU Mainz	Auftrags-Nr. 19-3351	Werks-Nr.	=A1.1
				Bearb.	TKO	Kunden-Zeichnung			1271 Heizung Fernwärme			+S
3.0				Gepr.					Projekt-Übersicht	Ersteller TKO	Zeichnungs-Nr. TKO 2246	Blatt 41
Index	Änderung	Datum	Name	Norm	DIN	Urspr.	Ers.f.	Ers.d.				von Bl. 43

Anzahl: 45

Projekt-Übersicht

Anlage	Anlagenkommentar	Funktionsgruppe	Funktionsgruppenkommentar	Bl.Nr.	Blatt Kommentar	Ort	Ortskommentar	globale Blatt Nr.
				20	Controller PXC100-E.D	+S	Schaltschrank	20
				21	Digitale Ausgänge Adr.: 1	+S	Schaltschrank	21
				22	Analoge Ausgänge Adr.: 2	+S	Schaltschrank	22
				23	Digitale Eingänge Adr.: 3	+S	Schaltschrank	23
				24	Digitale Eingänge Adr.: 3	+S	Schaltschrank	24
				25	Digitale Eingänge Adr.: 4	+S	Schaltschrank	25
				26	Digitale Eingänge Adr.: 4	+S	Schaltschrank	26
				27	Analoge Eingänge Adr.: 5	+S	Schaltschrank	27
				28	Analoge Eingänge Adr.: 6	+S	Schaltschrank	28
				29	Reserve	+S	Schaltschrank	29
				30	=A1.1+S-X0,	+S	Schaltschrank	30
				31	=A1.1+S-X1,	+S	Schaltschrank	31
				32	=A1.1+S-X3,	+S	Schaltschrank	32
				33	=A1.1+S-X4,	+S	Schaltschrank	33
				34	=A1.1+S-X4,	+S	Schaltschrank	34
				35	=A1.1+S-X5,	+S	Schaltschrank	35
				36	Einzelstückliste	+S	Schaltschrank	36
				37	Einzelstückliste	+S	Schaltschrank	37
				38	Kabel-Übersicht	+S	Schaltschrank	38
				39	Kabel-Übersicht	+S	Schaltschrank	39
				40	Änderungsvermerke	+S	Schaltschrank	40

"Schutzvermerk nach DIN 34 beachten"

Erstellt mit Projektierungssystem ProPlan

				Datum	25.11.2019	Kunde	Siemens AG	KSR Gebäudeautomation	JoGU Mainz	Auftrags-Nr. 19-3351	Werks-Nr.	=A1.1
				Bearb.	TKO	Kunden-Zeichnung			1271 Heizung Fernwärme			+S
3.0				Gepr.					Projekt-Übersicht	Ersteller TKO	Zeichnungs-Nr. TKO 2246	Blatt 42
Index	Änderung	Datum	Name	Norm	DIN	Urspr.	Ers.f.	Ers.d.				von Bl. 43

Anzahl: 45

Projekt-Übersicht

Anlage	Anlagenkommentar	Funktionsgruppe	Funktionsgruppenkommentar	Bl.Nr.	Blatt Kommentar	Ort	Ortskommentar	globale Blatt Nr.
				41	Projekt-Übersicht	+S	Schaltschrank	41
				42	Projekt-Übersicht	+S	Schaltschrank	42
				43	Projekt-Übersicht	+S	Schaltschrank	43

"Schutzvermerk nach DIN 34 beachten"

Erstellt mit Projektierungssystem ProPlan

				Datum	25.11.2019	Kunde	Siemens AG	KSR Gebäudeautomation	JoGU Mainz	Auftrags-Nr.	Werks-Nr.	=A1.1
				Bearb.	TKO	Kunden-Zeichnung			1271 Heizung Fernwärme	19-3351		+S
3.0				Gepr.					Projekt-Übersicht	Ersteller	Zeichnungs-Nr.	Blatt 43
Index	Änderung	Datum	Name	Norm	DIN	Urspr.	Ers.f.	Ers.d.		TKO	TKO 2246	von Bl. 43